JLG®

Manuel d'Utilisation et de Sécurité

Instructions d'origine. Conserver ce manuel en permanence dans la machine.

TOUCAN 8E
TOUCAN 10E
TOUCAN 20E
TOUCAN 26E

ANSI CE AS

31210318
April 06, 2020 - Rev B
French - Operation & Safety

NOTES:

AVANT-PROPOS

Ce manuel est un outil très important! Le conserver en permanence dans la machine.

L'objet de ce manuel est de fournir aux propriétaires, utilisateurs, opérateurs, bailleurs et preneurs des instructions permettant une exécution correcte et sûre des tâches pour lesquelles la machine a été conçue.

En raison de constantes améliorations apportées à ses produits, JLG Industries, Inc. se réserve le droit de modifier leurs caractéristiques sans préavis. Des informations actualisées peuvent être obtenues auprès de JLG Industries, Inc.

SYMBOLES DE MISE EN GARDE ET TERMES DE SÉCURITÉ

Voici le symbole de mise en garde. Il sert à prévenir l'utilisateur des risques éventuels de blessures. Respecter tous les messages de sécurité suivant ce symbole pour éviter tout risque de blessures graves voire mortelles.

DANGER

SIGNALE UNE SITUATION DANGEREUSE IMMINENTE QUI, SI ELLE N'EST PAS ÉVITÉE, ENTRAÎNERA DES BLESSURES GRAVES VOIRE MORTELLES. APPARAÎT SUR FOND ROUGE.

AVERTISSEMENT

SIGNALE UNE SITUATION POTENTIELLEMENT DANGEREUSE QUI, SI ELLE N'EST PAS ÉVITÉE, RISQUE D'ENTRAÎNER DES BLESSURES GRAVES VOIRE MORTELLES. APPARAÎT SUR FOND ORANGE.

ATTENTION

SIGNALE UNE SITUATION POTENTIELLEMENT DANGEREUSE QUI, SI ELLE N'EST PAS ÉVITÉE, PEUT ENTRAÎNER DES BLESSURES MINEURES OU BÉNIGNES. CE SYMBOLE PEUT AUSSI METTRE EN GARDE CONTRE DES PRATIQUES DANGEREUSES. APPARAÎT SUR FOND JAUNE.

NOTICE

SIGNALE UNE INFORMATION OU UNE POLITIQUE QUI RAPPORTE DIRECTEMENT OU INDIRECTEMENT À LA SÉCURITÉ DU PERSONNEL OU À LA PROTECTION DU MATÉRIEL.

⚠ AVERTISSEMENT

CE PRODUIT DOIT ÊTRE CONFORME À TOUS LES BULLETINS DE SÉCURITÉ RELATIFS. S'INFORMER AUPRÈS DE JLG INDUSTRIES, INC. OU DU REPRÉSENTANT JLG AGRÉÉ LOCAL POUR TOUTE INFORMATION CONCERNANT LES BULLETINS DE SÉCURITÉ AYANT ÉVENTUELLEMENT ÉTÉ PUBLIÉS POUR LE PRÉSENT PRODUIT.

NOTICE

JLG INDUSTRIES, INC. ENVOIE LES BULLETINS DE SÉCURITÉ AU PROPRIÉTAIRE INSCRIT DANS LES DONNÉES DE CETTE MACHINE. CONTACTER JLG INDUSTRIES, INC. POUR S'ASSURER QUE LES DONNÉES DU PROPRIÉTAIRE ACTUEL SONT MISES À JOUR ET CORRECTES.

NOTICE

JLG INDUSTRIES, INC. DOIT IMMÉDIATEMENT ÊTRE AVERTI DE TOUT INCIDENT IMPLIQUANT DES PRODUITS JLG ET AYANT ENTRAÎNÉ DES BLESSURES GRAVES VOIRE MORTELLES OU LORSQUE DES BIENS PERSONNELS OU LE PRODUIT JLG ONT SUBI DES DOMMAGES IMPORTANTS.

Pour:

- Signaler un accident
- Connaitre les publications relatives à la sécurité d'un produit
- Mettre à jour les données du propriétaire actuel
- Des questions sur la sécurité des produits
- Des informations sur la conformité aux normes et réglementations
- Des questions relatives à aux applications spéciales d'un produit
- Des questions relatives aux modifications d'un produit

Contacter:

Product Safety and Reliability Department
JLG Industries, Inc.
13224 Fountainhead Plaza
Hagerstown, MD 21742
USA
ou le bureau JLG le plus proche
(Voir les adresses au dos de ce manuel)

Aux USA:

Appel gratuit: 877-554-7233

En Dehors des USA:

Tel: +1-240-420-2661
Fax: 301-745-3713
E-mail: ProductSafety@JLG.com

JOURNAL DE REVISION

Édition originale	A - 17 Septembre 2019
Manuel révisé	B - 6 Avril 2020

SECTION - PARAGRAPHE, SUJET **PAGE**

SECTION - 1 - CONSIGNES DE SÉCURITÉ

1.1 GÉNÉRALITÉS 1-1
1.2 AVANT LA MISE EN SERVICE 1-2
Formation et Connaissances de l'Opérateur 1-2
Inspection du Lieu de Travail 1-2
Inspection de la Machine 1-3
1.3 UTILISATION 1-4
Généralités 1-4
Risque de Basculement et de Chute 1-5
Risques d'Electrocution 1-6
Risques de Basculement 1-8
Risques d'Écrasement et de Collision 1-10
1.4 REMORQUAGE, LEVAGE ET TRANSPORT 1-11
1.5 ENTRETIEN 1-12
Risques liés à l'entretien 1-12
Risques liés à la batterie 1-13

SECTION - 2 - RESPONSABILITÉS DE L'UTILISATEUR, PREPARATION ET INSPECTION DE LA MACHINE

2.1 FORMATION DU PERSONNEL 2-1
Formation de l'Opérateur 2-1
Encadrement de la Formation 2-1
Responsabilité de l'Opérateur 2-2

SECTION - PARAGRAPHE, SUJET **PAGE**

2.2 PRÉPARATION, INSPECTION, ET ENTRETIEN 2-2
2.3 INSPECTION AVANT MISE EN ROUTE 2-4
2.4 RONDE D'INSPECTION QUOTIDIENNE 2-5
2.5 CONTRÔLE DE FONCTIONNEMENT 2-8
Poste de Commande 2-8
Vérification du détecteur de dévers 2-9
Vérification du détecteur de surcharge 2-10
Vérification des capteurs de portillon (8E Panier XL seulement) 2-11

SECTION - 3 - COMMANDES ET INDICATEURS DE LA MACHINE

3.1 GÉNÉRALITÉS 3-1
3.2 DESCRIPTION 3-1
3.3 CARACTÉRISTIQUES ET LIMITES DE FONCTIONNEMENT 3-2
Généralités 3-2
Panonceaux 3-2
Capacités 3-2
3.4 CHARGEMENT DE LA PLATE-FORME 3-3
Stabilité 3-3
3.5 EMPLACEMENT DES COMMANDES DE LA MACHINE 3-5
3.6 COMMANDES ET INDICATEURS 3-7
3.7 POSTE DE COMMANDE AU SOL 3-7
Commandes de Descente Manuelle de la Plate-forme - 8E / 20E 3-11

SECTION - PARAGRAPHE, SUJET **PAGE**

Commande de Descente Manuelle du Mât et Actionneur - 8E / 20E. 3-12
Commande de Descente Manuelle du Bras - 8E / 20E . 3-13
Commande de Montée Manuelle du Bras (20E seulement) 3-13
Orientation Manuelle de la Structure - 8E/20E. 3-14
Commandes de Descente Manuelle de la Plate-forme - 10E / 26E 3-16
Commande de Descente Manuelle du Mât et Actionneur - 10E / 26E 3-17
Commande de Descente Manuelle du Bras - 10E / 26E . 3-18
Commande de Montée Manuelle du Bras (26E seulement) 3-18
Orientation Manuelle de la Structure - 10E / 26E . . 3-19
3.8 POSTE DE COMMANDE DE LA PLATE-FORME 3-21
Pente et Dévers. 3-26
3.9 FONCTIONNEMENT 3-28
3.10 DIRECTION ET DÉPLACEMENT (CONDUITE) 3-29
Direction 3-30
Déplacement (conduite) 3-30
Direction de Translation. 3-31
3.11 MONTÉE/DESCENTE DE LA PLATE-FORME 3-32
Montée et Descente du Mât. 3-32
Montée et Descente du Bras 3-32

SECTION - PARAGRAPHE, SUJET **PAGE**

3.12 ORIENTATION. 3-33
3.13 ALARMES 3-34
Témoin/Avertissement de Surcharge 3-34
Témoin/Avertissement de Dévers 3-34
Témoin/Avertissement de Mou de Chaîne 3-35
Témoin d'Ouverture de Portillon (8E Plate-Forme XL Seulement) 3-36
3.14 SYSTÈME D'OUTREPASSEMENT DES SÉCURITÉS (MSSO) (SELON ÉQUIPEMENT) 3-37
3.15 ARRÊT ET STATIONNEMENT. 3-38
3.16 CHARGE DE LA BATTERIE 3-39
Interface Chargeur. 3-40
Codes d'Erreur. 3-41
3.17 ANNEAUX DE LEVAGE/ARRIMAGE 3-46
Arrimage 3-46
Levage 3-48
3.18 REMORQUAGE 3-49
Desserrage Électriques des Freins 3-50

SECTION - 4 - PROCEDURES D'URGENCE

4.1 GENERALITES 4-1
4.2 PROCÉDURES D'URGENCE 4-1
Opérateur dans l'incapacité de conduire la machine 4-1
Plate-forme ou Bras Coincé dans des Structures en Hauteur. . 4-1

SECTION - PARAGRAPHE, SUJET **PAGE**

4.3 COMMANDE DE SECOURS 4-2
4.4 DESCENTE D'URGENCE. 4-3
4.5 NOTIFICATION D'INCIDENT 4-3
4.6 REMORQUAGE D'URGENCE 4-3
4.7 SYSTÈME D'OUTREPASSEMENT DES SÉCURITÉS (MSSO) (SELON ÉQUIPEMENT). 4-4

SECTION - 5 - CARACTÉRISTIQUES GÉNÉRALES & MAINTENANCE

5.1 INTRODUCTION 5-1
Autres Publications Disponibles 5-1
5.2 SPÉCIFICATIONS D'UTILISATION. 5-2
5.3 MAINTENANCE POUR L'OPÉRATEUR. 5-13
5.4 DÉMONTAGE DES CAPOTS DU CHASSIS 5-15
5.5 ENTRETIEN DE LA BATTERIE 5-15
Procédures d'entretien et de sécurité des batteries . . . 5-15
Tension de la Batterie 5-16
Utilisation d'une batterie dans un environnement froid 5-16
Batterie ne travaillant pas en permanence ou batterie inactive. 5-16
Diagnostic de Pannes de la Batterie 5-17
5.6 NIVEAU D'HUILE/FILTRE A HUILE - 8E/20E. 5-18
Vérification du Niveau d'Huile Hydraulique. 5-18

SECTION - PARAGRAPHE, SUJET **PAGE**

5.7 NIVEAU D'HUILE/FILTRE A HUILE - 10E/26E 5-19
Vérification du Niveau d'Huile Hydraulique 5-19
5.8 REMPLACEMENT DU FILTRE HYDRAULIQUE. 5-20
5.9 PNEUS ET ROUES 5-21
Pneus Usés et Endommagés. 5-21
Remplacement des Roues 5-21
Montage des Roues 5-21
5.10 EMPLACEMENT DES AUTOCOLLANTS 5-23
5.11 LUBRIFICATION. 5-38
Chemin de Roulement de la Couronne. 5-39
Denture de la Couronne 5-40
Chaînes de Levage 5-41
5.12 VÉRIFICATION DU DÉTECTEUR DE SURCHARGE 5-42
5.13 VÉRIFICATION DU DÉTECTEUR DE DÉVERS. 5-43
5.14 VÉRIFICATION DES CAPTEURS MOU DE CHAÎNE. 5-44
5.15 INFORMATION SUPPLÉMENTAIRE 5-45
5.16 CODES D'ANOMALIE. 5-46
Introduction 5-46
5.17 INDEX DES TABLEAUX DE VÉRIFICATION DES CODES D'ANOMALIE 5-46
5.18 TABLEAUX DE VÉRIFICATION DES CODES D'ANOMALIE 5-47
0-0 Commentaires d'aide 5-47
2-1 Mise en Route 5-49
2-2 Commandes de la Plate-Forme 5-49

SECTION - PARAGRAPHE, SUJET **PAGE**

2-3 Commandes au Sol. 5-52
2-5 Fonction Désactivée 5-55
3-1 Circuit Ouvert au Contacteur de Ligne 5-56
3-2 Court-Circuit au Contacteur de Ligne 5-57
3-3 Pilote de Commande de Sortie au Sol 5-57
4-2 Limite Thermique 5-62
4-4 Alimentation Fournie par les Batteries 5-63
4-6 Transmission et Système de Translation. 5-65
6-6 Communication. 5-66
6-7 Accessoire 5-66
7-7 Moteur Électrique 5-67
8-1 Capteur de Dévers 5-69
8-2 Détection de Charge de la Plate-Forme 5-69
8-6 Direction/Axe 5-70
8-7 Système d'Outrepassement des Sécurités 5-71
9-9 Matériel. 5-71

SECTION - PARAGRAPHE, SUJET **PAGE**

SECTION - 6 - JOURNAL D'INSPECTION ET D'ENTRETIEN

SECTION - PARAGRAPHE, SUJET PAGE

LISTE DES TABLEAUX

1-1 Distance Minimale de Sécurité (D.M.S.) 1-7
1-2 Echelle de Beaufort (pour référence uniquement). 1-9
2-1 Tableau d'Inspection et d'Entretien. 2-3
5-1 Spécifications d'Utilisation et Dimensions - Modèles CE . . . 5-2
5-2 Spécifications d'Utilisation et Dimensions - Modèles ANSI. 5-4
5-3 Dimensions. 5-9
5-4 Roues 5-9
5-5 Moteurs de Translation - Groupe Hydraulique 5-10
5-6 Batterie. 5-11
5-7 Graisses & Lubrifiants 5-11
5-8 Huile Hydraulique - Standard. 5-11
5-9 Huile Hydraulique - Option. 5-12
5-10 Ordre de Serrage des Écrous de Roues. 5-22
5-11 Liste des Autocollants - 8E/10E CE/AS/NZL. 5-36
5-12 Liste des Autocollants - 20E/26E ANSI/ANSI Export/CSA . . 5-37
5-13 Grades de Viscosité Recommandés. 5-41
6-1 Journal d'Inspection et d'Entretien 6-1

SECTION - PARAGRAPHE, SUJET PAGE

SECTION - PARAGRAPHE, SUJET PAGE

LISTE DES FIGURES

2-1. Ronde d'Inspection Quotidienne - 8E / 20E 2-6
2-2. Ronde d'Inspection Quotidienne - 10E / 26E 2-7
2-3. Détecteur de Dévers 2-9
2-4. Détecteur de Surcharge 2-10
2-5. Panier XL 2-11
3-1. Position la moins stable vers l'ARRIERE 3-4
3-2. Position la moins stable vers l'AVANT 3-4
3-3. Nomenclature - Localisation des Commandes de la Machine - 8E / 20E 3-5
3-4. Nomenclature - Localisation des Commandes de la Machine - 10E / 26E 3-6
3-5. Poste de Commande au Sol 3-8
3-6. Commande de Descente Manuelle du Mât - 8E/20E 3-12
3-7. Commande de Descente Manuelle du Bras - 8E/20E 3-13
3-8. Commande de Montée Manuelle du Bras - 20E 3-13
3-9. Vanne Rotative - 8E/20E 3-14
3-10. Volant Plein - 8E/20E 3-14
3-11. Commande de Descente Manuelle du Mât - 10E / 26E 3-17
3-12. Commande de Descente Manuelle du Bras - 10E/26E 3-18
3-13. Commande de Montée Manuelle du Bras - 26E 3-18
3-14. Orientation Manuelle - 10E / 26E 3-19
3-15. Poste de Commande de la Plate-Forme 3-21
3-16. Témoins Lumineux 3-22
3-17. Pente et Dévers 3-27

SECTION - PARAGRAPHE, SUJET PAGE

3-18. Commandes de Direction et Translation 3-29
3-19. Direction de Translation 3-31
3-20. Arrimage de la Machine - 8E/20E 3-46
3-21. Arrimage de la Machine - 10E/26E 3-47
3-22. Levage de la Machine 3-48
3-23. Utilisation d'un Chariot Elévateur 3-48
3-24. Desserrage Électrique des Freins 3-50
4-1. Commandes de Secours 4-2
5-1. Diagramme d'Évolution 8E & 8E-L/20E & 20E-L 5-6
5-2. Diagramme d'Évolution 8E XL 5-7
5-3. Diagramme d'Évolution 10E & 10E-L/ 26E & 26E-L 5-8
5-4. Entretien de l'Opérateur et Diagramme de Lubrification pour l'Opérateur - 8E/20E 5-13
5-5. Entretien de l'Opérateur et Diagramme de Lubrification pour l'Opérateur - 10E/26E 5-14
5-6. Démontage des Capot du Chassis 5-15
5-7. Vérification du Niveau d'Huile Hydraulique - 8E/20E 5-18
5-8. Vérification du Niveau d'Huile Hydraulique - 10E/26E 5-19
5-9. Remplacement du Filtre Hydraulique 5-20
5-10. Installation Autocollants - 8E/20E Tous Marchés - Page 1/3 5-23
5-11. Installation Autocollants - 8E/20E Tous Marchés - Page 2/3 5-24
5-12. Installation Autocollants - 8E/20E Tous Marchés - Page 3/3 5-25
5-13. Decal Installation - 8E CE 5-26
5-14. Decal Installation - 20E ANSI - Page 1/2 5-27
5-15. Decal Installation - 20E ANSI - Page 2/2 5-28
5-16. Decal Installation - 8E AS/NZL 5-29

SECTION - PARAGRAPHE, SUJET **PAGE**

5-17. Decal Installation - 10E/26E Tous Marchés - Page 1/3 5-30
5-18. Decal Installation - 10E/26E Tous Marchés - Page 2/3 5-31
5-19. Decal Installation - 10E/26E Tous Marchés - Page 3/3 5-32
5-20. Decal Installation - 10E CE 5-33
5-21. Decal Installation - 26E ANSI 5-34
5-22. Decal Installation - 10E AS/NZL 5-35
5-23. Lubrification du Chemin de Roulement 5-39
5-24. Lubrification de la Denture de la Couronne 5-40
5-25. Vérification de la Surcharge 5-42
5-26. Emplacements du Cric 5-43
5-27. Vérification des Capteurs de Mou de Chaîne 5-44

SECTION - PARAGRAPHE, SUJET **PAGE**

NOTES:

SECTION 1. CONSIGNES DE SÉCURITÉ

1.1 GÉNÉRALITÉS

Cette section souligne les précautions à prendre pour que la machine soit utilisée et entretenue de manière sûre et correcte. Pour garantir une utilisation appropriée de la machine, il est essentiel que soit mise en place une pratique quotidienne basée sur le contenu du présent manuel. Un programme d'entretien, conçu à l'aide des informations fournies dans le présent manuel et dans le manuel d'entretien et de maintenance, doit également être établi par une personne qualifiée et être respecté afin de s'assurer que la machine peut être utilisée en toute sécurité.

Le propriétaire/utilisateur/opérateur/bailleur/preneur de la machine ne doit en aucun cas assumer la responsabilité de la conduite de la machine avant d'avoir lu et compris ce manuel et d'avoir été formé à son fonctionnement sous la direction d'une personne qualifiée et expérimentée.

Ces sections décrivent les responsabilités du propriétaire, utilisateur, opérateur, bailleur et preneur en matière de sécurité, de formation, d'inspection, d'entretien, d'utilisation et de fonctionnement. En cas de questions sur la sécurité, la formation, l'inspection, l'entretien, les applications et le fonctionnement, prendre contact avec JLG Industries, Inc. ("JLG").

⚠ AVERTISSEMENT

LE NON-RESPECT DES MESURES DE SÉCURITÉ INDIQUÉES DANS LE PRÉSENT MANUEL EST UNE INFRACTION QUI ENGENDRE DES RISQUES DE DOMMAGES MATÉRIELS ET CORPORELS, VOIRE UN DANGER DE MORT.

1.2 AVANT LA MISE EN SERVICE

Formation et Connaissances de l'Opérateur

- Il est impératif de lire le manuel d'utilisation et de sécurité dans son intégralité et de bien le comprendre avant de faire fonctionner la machine. Pour obtenir des clarifications ou des informations supplémentaires, ou en cas de questions sur des parties du présent manuel, contacter JLG Industries, Inc.

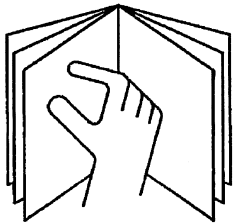

- Un opérateur ne doit assumer la responsabilité de la conduite qu'après avoir été formé par du personnel compétent et autorisé.
- Seules des personnes autorisées et qualifiées ayant prouvé qu'elles ont compris les consignes de sécurité, d'utilisation et d'entretien de la machine, peuvent l'utiliser.
- Lire, comprendre et respecter tous les panonceaux de DANGER, d'AVERTISSEMENT et d'ATTENTION et les instructions d'utilisation sur la machine et dans le présent manuel.
- S'assurer que l'utilisation prévue de la machine entre dans le cadre des tâches pour lesquelles elle a été conçue par JLG.
- Tout le personnel opérant doit être familiarisé avec les commandes d'urgence et le fonctionnement de la machine en cas d'urgence, tels qu'indiqués dans ce manuel.
- Lire, comprendre et respecter toutes les règles de travail de l'employeur ainsi que les réglementations locales et gouvernementales en vigueur correspondant à l'utilisation et à l'application faites de la machine.

Inspection du Lieu de Travail

- Avant de faire fonctionner la machine et pendant son fonctionnement, l'utilisateur doit prendre les précautions visant à éviter tout risque dans la zone de travail.
- Ne pas faire fonctionner ni relever la plate-forme sur des camions, remorques, trains, navires en mer, échafaudages ni sur aucun autre équipement si l'application n'est pas approuvée par écrit par JLG.

- Avant d'utiliser la machine, repérer les obstacles aériens du type lignes électriques, ponts-grues ou autres.
- Repérer la présence sur le sol de trous, bosses, dévers, obstructions, débris et revêtements susceptibles de dissimuler des trous ou autres dangers.
- Repérer dans la zone de travail les emplacements à risque. Ne pas utiliser la machine dans des endroits risqués sans autorisation spécifique de JLG.
- Vérifier que le sol soit capable de supporter la charge maximale des roues signalée sur les autocollants de la machine.
- La température nominale de fonctionnement de cette machine est comprise entre -20 et 40 °C (0 et 104 °F). Consulter JLG pour savoir comment optimiser le fonctionnement de la machine en dehors de cette plage de température.
- Cette machine doit toujours être utilisée avec un éclairage ambiant suffisant.

Inspection de la Machine

- Ne pas utiliser cette machine tant que les inspections et contrôles de fonctionnement n'ont pas été effectués comme indiqué à la section 2 de ce manuel.
- Ne pas utiliser cette machine tant qu'elle n'a pas été entretenue et réparée conformément aux spécifications d'entretien et d'inspection indiquées dans le manuel d'entretien et de maintenance de la machine.
- Vérifier que tous les dispositifs de sécurité fonctionnent correctement. Toute modification de ces dispositifs constitue une infraction aux règles de sécurité.

⚠ AVERTISSEMENT

UNE PLATE-FORME ÉLÉVATRICE DE PERSONNEL NE PEUT EN AUCUN CAS ÊTRE MODIFIÉE SANS L'ACCORD PRÉALABLE ET ÉCRIT DU FABRICANT.

- Ne pas utiliser une machine sur laquelle il manque des panonceaux ou des autocollants de sécurité ou d'instructions ou s'ils sont illisibles.
- Vérifier si des composants d'origine de la machine ont été modifiés. S'assurer que toute modification a été approuvée par JLG.

- Éviter toute accumulation de débris sur le plancher de la plate-forme. Éliminer toutes saleté, huile, graisse et autres substances glissantes des chaussures et du plancher de la plate-forme.

1.3 UTILISATION

Généralités

- L'utilisation de la machine requiert toute l'attention de l'opérateur. Arrêter la machine avant d'utiliser un dispositif (par exemple un téléphone cellulaire, une radio émetteur-récepteur, etc.) qui pourrait détourner l'attention d'une utilisation sûre de la machine.
- N'utiliser la machine à aucune autre fin que d'amener des personnes, leur outillage et leur matériel à un endroit voulu.
- Avant d'utiliser la machine, l'utilisateur doit être familiarisé avec les capacités de la machine et les caractéristiques de fonctionnement de toutes les fonctions.
- Ne jamais utiliser une machine défectueuse. En cas de défaillances, éteindre la machine. Mettre l'unité hors service et en avertir les autorités compétentes.
- Ne retirer, modifier ou désactiver aucun dispositif de sécurité.
- Ne jamais "sauter" la position neutre d'un commutateur ou d'un levier de commande en passant directement à la position opposée. Toujours ramener le commutateur à sa position neutre et arrêter. Placer ensuite le commutateur à la position suivante. Actionner les commandes avec des gestes mesurés et réguliers.
- Ne laisser personne toucher ou faire fonctionner cette machine depuis le sol si du personnel est à bord de la plate-forme, sauf en cas d'urgence.
- Ne pas transporter de matériel directement sur la rambarde de la plate-forme, sauf accord de JLG.
- Lorsque deux personnes ou plus se trouvent à bord de la plate-forme, l'opérateur doit endosser la responsabilité de toutes les opérations de la machine.
- Toujours s'assurer que les outils électriques sont correctement rangés et ne sont jamais suspendus par leur cordon à la zone de travail de la plate-forme.
- Ne pas débloquer une machine coincée ou hors service en la poussant ou en la tirant, sauf par les tenons d'arrimage du châssis.

- Abaisser complètement la plate-forme et couper toute alimentation électrique avant de quitter la machine.
- Retirer toutes bagues, montres et autres bijoux lors de l'utilisation de la machine. Ne pas porter de vêtements amples et attacher les cheveux longs susceptibles d'être happés ou entraînés dans l'équipement.
- Les personnes étant sous l'influence de l'alcool ou de drogues ou sujettes à des crises d'épilepsie, vertiges ou pertes de contrôle moteur ne doivent en aucun cas utiliser la machine.

Risque de Basculement et de Chute

Avant d'utiliser la machine, s'assurer que tous les portillons sont solidement fixés dans la position adéquate.

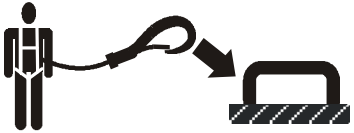

- Pendant le fonctionnement, toute personne se trouvant à bord de la plate-forme doit porter un harnais de sécurité attaché par une sangle à un point de fixation agréé. Accrocher une (1) seule sangle par point de fixation.
- Identifier le(s) point(s) de fixation désigné(s) de la sangle sur la plate-forme et fixer fermement la sangle. Fixer une (1) seule sangle par point de fixation.
- Entrer et sortir uniquement par la zone du portillon. Faire preuve d'une extrême prudence en montant ou en descendant de la plate-forme. Veiller à ce que la plate-forme soit complètement abaissée. Entrer dans ou sortir de la plate-forme en faisant face à la machine. Toujours garder trois points de contact avec la machine, avec les

deux mains et un pied ou les deux pieds et une main, en entrant ou en sortant de la machine.

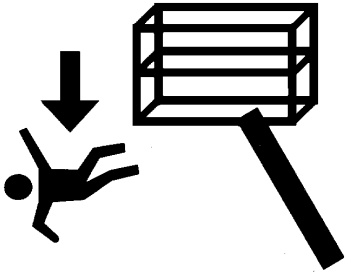

- Garder constamment les deux pieds fermement posés sur le plancher de la plate-forme. Ne jamais poser d'échelles, boîtes, marches, planches ou éléments similaires sur l'unité pour aller plus haut à quelque fin que ce soit.
- Ne jamais utiliser la structure extensible pour accéder à ou quitter la plate-forme.
- Éliminer toutes huile, saleté et autres substances glissantes des chaussures et du plancher de la plate-forme.

Risques d'Electrocution

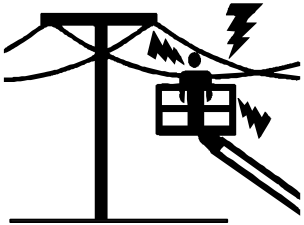

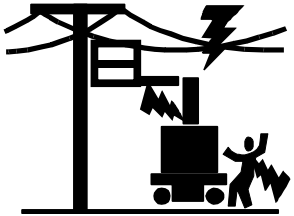

- Cette machine n'est pas isolée et n'offre aucune protection en cas de proximité ou de contact avec le courant électrique.
- Maintenir une distance par rapport aux lignes et aux appareils électriques ou toute autre pièce sous tension (exposée ou isolée), conformément à la distance minimale de sécurité (D.M.S.) indiquée dans le Tableau 1-1.
- Tenir compte des mouvements de la machine et de l'oscillation des lignes électriques.
- Maintenir une distance d'au moins 3 m (10 ft) entre la machine ou ses occupants, leurs outils et leur équipement et tout appareil ou ligne électrique porteur de 50 000 volts ou moins. Ajouter 30 cm (1 ft) pour toute tension supplémentaire de 30 000 volts ou moins. La dis-

tance minimale de sécurité peut être réduite si des protections isolantes sont installées pour empêcher le contact et si ces protections sont prévues pour la tension de la ligne à protéger. Ces protections ne doivent pas faire partie de la machine (ni y être attachées). La distance minimale de sécurité sera alors réduite à une distance compatible avec les caractéristiques de la protection isolante. Cette distance doit être déterminée par une personne qualifiée conformément aux spécifications de l'employeur, locales ou gouvernementales concernant les pratiques de travail près de matériel sous tension.

Tableau 1-1. Distance Minimale de Sécurité (D.M.S.)

Plage de Tension (Phase à Phase)	DISTANCE MINIMALE DE SECURITE en Metres (Ft)
0 à 50 kV	3 (10)
de 50 kV à 200 kV	5 (15)
De 200 kV à 350 kV	6 (20)
De 350 kV à 500 kV	8 (25)
De 500 kV à 750 kV	11 (35)
De 750 kV à 1000 kV	14 (45)
NOTE: *Cette condition s'applique, excepté lorsque les réglementations de l'employeur, locales ou gouvernementales sont plus strictes.*	

⚠ DANGER

NE PAS MANOEUVRER LA MACHINE NI DÉPLACER DU PERSONNEL DANS UNE ZONE INTERDITE (D.M.S.). SUPPOSER QUE TOUTES LES PIÈCES ET CÂBLES ÉLECTRIQUES SONT SOUS TENSION À MOINS D'ÊTRE SÛR QUE L'ALIMENTATION A ÉTÉ COUPÉE.

Risques de Basculement

- Vérifier que le sol est capable de soutenir la charge maximale des pneus indiquée sur les autocollants de charge des pneus qui se trouvent sur le châssis. Ne pas conduire sur des surfaces meubles.
- L'utilisateur doit connaître la surface sur laquelle il va conduire. Ne pas conduire sur des pentes ou des dévers dépassant l'inclinaison admissible pour la machine.
- Ne pas relever la plate-forme ni rouler avec la plate-forme relevée sur des surfaces inclinées, irrégulières ou meubles, ou à proximité. S'assurer que la machine se trouve sur une surface ferme, plane et uniforme avant de relever la plate-forme ou de conduire avec la plate-forme relevée.
- Ne jamais dépasser la charge mobile maximale spécifiée sur la plate-forme. Maintenir toutes les charges à l'intérieur de la plate-forme, sauf accord de JLG.
- Garder le châssis de la machine à au moins 0,6 m (2 ft) des trous, bosses, dévers, obstructions, débris et revêtements susceptibles de dissimuler des trous et autres dangers au niveau du sol.
- Ne pas utiliser la machine lorsque la vitesse du vent dépasse celles indiquées sur la plate-forme.

NOTICE

SI LA MACHINE EST UTILISABLE AVEC DU VENT (SELON LE MODÈLE), NE PAS UTILISER LA MACHINE LORSQUE LA VITESSE DU VENT DÉPASSE 12.5 M/S OU 45 KM/H (28 MPH).

Tableau 1-2. Echelle de Beaufort (pour référence uniquement)

Valeur de Beaufort	Vitesse du Vent		Description	Conditions Terrestres
	m/s	mph		
0	0-0,2	0	Calme	Calme. La fumée monte verticalement.
1	0,3-1,5	1-3	Un peu d'air	Mouvements du vent visibles au niveau de la fumée.
2	1,6-3,3	4-7	Légère brise	On sent le vent sur la peau nue. Bruissements de feuilles.
3	3,4-5,4	8-12	Brise délicate	Les feuilles et les brindilles sont en mouvement constant.
4	5,5-7,9	13-18	Brise modérée	La poussière et les feuilles volantes sont emportées. Les petites branches commencent à bouger.
5	8,0-10,7	19-24	Brise fraîche	Les arbustes oscillent.
6	10,8-13,8	25-31	Forte brise	les grandes branches bougent. Les drapeaux ondulent presque horizontalement. Il devient difficile d'utiliser un parapluie.
7	13,9-17,1	32-38	Grand vent frais	Les arbes bougent. Marcher dans le sens inverse du vent requiert un effort.
8	17,2-20,7	39-46	Vent frais	Des brindilles sont cassées. Les voitures dévient sur la route.
9	20,8-24,4	47-54	Coup de vent	Légers dommages matériels.

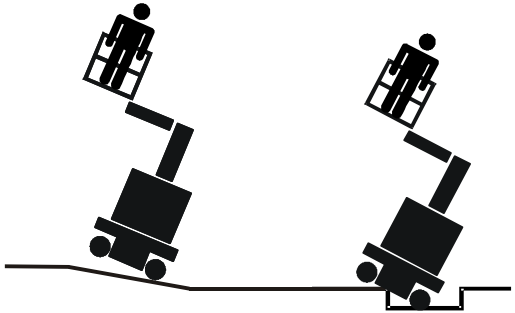

- Ne jamais tenter d'utiliser la machine comme une grue. N'attacher la machine à aucune structure à proximité. Ne jamais attacher de fils électriques, câbles ou éléments similaires à la plate-forme.
- Ne pas couvrir les côtés de la plate-forme ni transporter d'éléments de très grande taille dans la plate-forme lorsque la machine est utilisée à l'extérieur. De tels éléments augmentent la surface de la machine exposée au vent.
- Ne pas augmenter la taille de la plate-forme avec des extensions de plancher ou des accessoires non agréés.
- Si la structure extensible ou la plate-forme est coincé(e) de telle sorte qu'une ou plusieurs roues ne touchent plus le sol, tout le personnel doit être dégagé avant d'essayer de libérer la machine. Utiliser des grues, chariots à fourche ou tout autre équipement approprié pour stabiliser la machine et dégager le personnel.

Risques d'Écrasement et de Collision

- L'ensemble du personnel sur la machine et au sol doit porter un casque approuvé.
- S'assurer de l'espace disponible au-dessus, en dessous et sur les côtés de la plate-forme lors de toute fonction d'élévation, de descente, d'orientation ou de déplacement.
- En cours de fonctionnement, maintenir toutes les parties du corps à l'intérieur de la rambarde de la plate-forme.

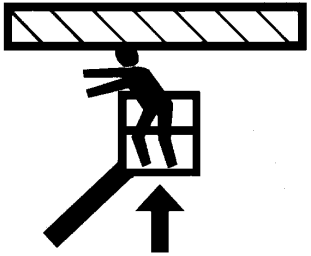

- Toujours se faire aider par un guide de manoeuvre en cas de visibilité réduite.
- Tenir le personnel non opérant à une distance d'au moins 2 m (6 ft) de la machine lors des opérations.
- La vitesse de déplacement doit être adaptée à l'état du sol, aux obstructions sur le parcours, à la visibilité, à l'inclinaison du sol, à l'emplacement du personnel et à tout facteur susceptible de provoquer une collision ou des blessures.
- Tenir compte de l'influence de la vitesse de déplacement sur les distances d'arrêt. Lors d'une translation à vitesse élevée, réduisez la vitesse de la machine à l'aide du manipulateur avant de stopper la machine.
- Ne pas rouler à des vitesses élevées dans des espaces restreints ou clos, ni en marche arrière.
- Toujours faire preuve d'une extrême prudence afin d'empêcher tout obstacle de heurter ou d'entraver les commandes ou les personnes à bord de la plate-forme.
- S'assurer que les opérateurs des autres machines en hauteur ou au sol sont conscients de la présence de la plate-forme élévatrice. Couper l'alimentation des ponts roulants suspendus. Si nécessaire, barricader la zone concernée.
- Ne pas utiliser au-dessus du personnel au sol. Avertir le personnel de ne pas travailler, se tenir ni se déplacer sous une plate-forme relevée. Si nécessaire, barricader la zone concernée.

1.4 REMORQUAGE, LEVAGE ET TRANSPORT

- Ne jamais laisser du personnel à bord de la plate-forme lors du remorquage, levage ou transport de la machine.
- Ne pas remorquer cette machine, sauf en cas d'urgence, de dysfonctionnement, de panne d'alimentation ou de chargement/déchargement. Se reporter aux procédures de remorquage d'urgence.
- Veiller à ce que la plate-forme soit complètement rétractée et qu'elle ne contienne aucun outil avant de remorquer, lever ou transporter la machine.
- Se reporter à la section 3 pour plus d'informations sur le levage.

1.5 ENTRETIEN

Cette sous-section décrit les mesures de sécurité générales à observer lors de l'entretien de cette machine. D'autres mesures de sécurité à observer lors de l'entretien de la machine sont insérées au point auquel elles s'appliquent dans ce manuel et le manuel d'entretien et de maintenance. Le personnel d'entretien doit impérativement appliquer ces mesures afin d'éviter tout risque de dommage matériel ou corporel. Pour garantir le fonctionnement sûr de la machine, un programme d'entretien doit être établi par une personne qualifiée.

Risques liés à l'entretien

- Avant d'effectuer toute opération de réglage ou de réparation, couper l'alimentation de toutes les commandes et s'assurer que toutes les pièces mobiles sont bloquées pour les empêcher de bouger par inadvertance.
- Ne jamais travailler sous une plate-forme relevée tant qu'elle n'a pas été complètement abaissée, si possible, ou soutenue et immobilisée par des étançons de sécurité, des cales ou des élingues aériennes appropriés.
- NE PAS tenter de réparer ou serrer les flexibles ou raccords hydrauliques pendant que la machine est en marche ou quand le circuit hydraulique est sous pression.
- Toujours relâcher la pression hydraulique de tous les circuits hydrauliques avant de desserrer ou de retirer des composants hydrauliques.
- NE PAS rechercher les fuites à la main. Utiliser plutôt un morceau de carton ou de papier. Porter des gants pour se protéger les mains des projections de liquide.

- S'assurer que les pièces ou composants de rechange sont identiques ou équivalents aux pièces ou composants d'origine.
- Ne jamais tenter de déplacer des pièces lourdes sans l'aide d'un appareil mécanique. Ne jamais laisser d'objets lourds dans une position instable. S'assurer que la machine est correctement soutenue lors du soulèvement de ces composants.
- N'utiliser que des solvants approuvés ininflammables pour nettoyer.

- Ne pas remplacer d'éléments essentiels à la stabilité, tels que les batteries ou les pneus pleins, par des éléments de poids ou de spécifications différents. Ne modifier l'unité en aucune manière qui affecte la stabilité.
- Consulter le manuel d'entretien et de maintenance pour connaître le poids des éléments de stabilité critiques.

⚠ AVERTISSEMENT

UNE PLATE-FORME ÉLÉVATRICE NE PEUT EN AUCUN CAS ÊTRE MODIFIÉ SANS L'ACCORD PRÉALABLE ÉCRIT DU FABRICANT.

Risques liés à la batterie

- Toujours débrancher les batteries lors de l'entretien de composants électriques ou d'opérations de soudure sur la machine.
- Ne pas permettre de fumer ni de créer de flamme nue ou d'étincelles près d'une batterie lors de sa charge ou de son entretien.
- Ne pas mettre d'outils ni aucun autre objet métallique en contact avec les bornes de la batterie.

⚠ ATTENTION

LE LIQUIDE DES BATTERIES EST EXTRÊMEMENT CORROSIF. ÉVITER EN PERMANENCE TOUT CONTACT AVEC LA PEAU ET LES VÊTEMENTS RINCER IMMÉDIATEMENT LA ZONE AFFECTÉE À L'EAU CLAIRE ET CONSULTER UN MÉDECIN.

- Ne charger les batteries que dans un endroit bien ventilé.

NOTA:

SECTION 2. RESPONSABILITÉS DE L'UTILISATEUR, PREPARATION ET INSPECTION DE LA MACHINE

2.1 FORMATION DU PERSONNEL

Cette machine est une plate-forme élévatrice de personnel. Il est donc essentiel qu'elle soit conduite et entretenue uniquement par du personnel formé à cet effet.

Formation de l'Opérateur

La formation de l'Opérateur doit couvrir les domaines suivants:

- Utilisation et limites des commandes de la plate-forme, des commandes au sol, des commandes d'urgence et des dispositifs de sécurité.
- Étiquettes, instructions et avertissements sur la machine.
- Règles de l'employeur et réglementations officielles en vigueur.
- Utilisation d'un équipement anti chute agréé.
- Connaissance suffisante du fonctionnement mécanique de la machine pour être en mesure de reconnaître une panne ou un risque de panne.
- Moyens les plus sûrs d'utiliser la machine à proximité d'obstructions aériennes, d'autres engins en déplacement et d'obstacles, de creux, de trous, de dévers.
- Protection contre les risques que présentent des conducteurs électriques non isolés.
- Exigences liées à une tâche ou une utilisation particulière de la machine.
- Lecture et compréhension du manuel d'utilisation et de sécurité.

Encadrement de la Formation

La formation doit être dispensée par une personne qualifiée dans une zone ouverte sans obstacle, jusqu'à ce que l'élève soit capable de conduire et de faire fonctionner la machine en toute sécurité.

Responsabilité de l'Opérateur

L'opérateur doit être averti qu'il a la responsabilité et le pouvoir d'éteindre la machine en cas de mauvais fonctionnement ou de tout problème de sécurité concernant la machine ou le lieu de travail.

NOTE: *Le fabricant ou le distributeur mettront à disposition du personnel de formation qualifié lors de la livraison de la ou des première(s) machine(s) et, par la suite, sur demande du client ou de son personnel.*

2.2 PRÉPARATION, INSPECTION, ET ENTRETIEN

Le Tableau 2-1 explique les inspections et procédures d'entretien périodiques de la machine recommandées par JLG Industries, Inc. Consulter la réglementation locale pour connaître les autres exigences concernant les élévateurs à plate-forme. Si nécessaire, augmenter la fréquence des inspections et procédures de maintenance quand la machine est utilisée dans un environnement difficile ou hostile, de manière très intensive ou dans des conditions rigoureuses.

Tableau 2-1. Tableau d'Inspection et d'Entretien

Type	Fréquence	Responsable principal	Qualification requise	Référence
Inspection avant mise en route	Chaque jour, avant d'utiliser la machine, ou à chaque changement d'opérateur.	Utilisateur ou Opérateur	Utilisateur ou Opérateur	Manuel d'utilisation et de Sécurité
Inspection avant livraison (Voir la Note)	Avant chaque livraison de vente, concession de bail ou location.	Propriétaire, Concessionnaire ou Utilisateur	Technicien JLG qualifié	Manuel d'entretien et de Maintenance et formulaire d'inspection JLG applicable
Inspection périodique (Voir la Note)	Après 3 mois ou 150 heures d'utilisation, selon la première des échéances, ou après une mise hors service de plus de 3 mois, ou sur une machine achetée d'occasion.	Propriétaire, Concessionnaire ou Utilisateur	Technicien JLG qualifié	Manuel d'entretien et de Maintenance et formulaire d'inspection JLG applicable
Inspection annuelle de la machine (Voir la Note)	1 fois par an, au plus tard dans les 13 mois suivant l'inspection précédente.	Propriétaire, Concessionnaire ou Utilisateur	Technicien de Maintenance formé JLG (Recommandé)	Manuel d'entretien et de Maintenance et formulaire d'inspection JLG applicable
Entretien préventif	Aux intervalles spécifiés dans le manuel d'entretien et de maintenance.	Propriétaire, Concessionnaire ou Utilisateur	Technicien JLG qualifié	Manuel d'entretien et de Maintenance

NOTE: *Les formulaires d'inspection sont disponibles auprès de JLG. Utiliser le manuel d'entretien et de maintenance pour effectuer les inspections.*

NOTICE

POUR JLG INDUSTRIES, INC., UN TECHNICIEN FORMÉ EN USINE EST UNE PERSONNE QUI A RÉPONDU AVEC SUCCÈS AUX EXIGENCES DE L'ÉCOLE DE FORMATION À L'ENTRETIEN DE JLG POUR LE MODÈLE DE PRODUIT SPÉCIFIQUE.

2.3 INSPECTION AVANT MISE EN ROUTE

L'inspection avant mise en route doit inclure chaque point suivant:

1. **Propreté –** S'assurer de l'absence de fuites (huile ou liquide de batterie) ou de corps étrangers sur toutes les surfaces. Signaler cela au personnel d'entretien concerné.
2. **Structure** - Inspecter la structure de la machine en vue de détecter les bosselures, dommages, fissures des soudures ou du métal de base ou toute autre anomalie. Signaler cela au personnel d'entretien concerné.

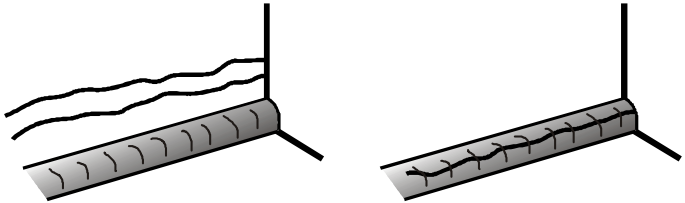

Fissure du métal de base — Fissure de la soudure

3. **Autocollants et panonceaux** - Vérifiez qu'ils soient tous propres et lisibles. S'assurer qu'aucun autocollant ou panonceau ne manque. Veiller à nettoyer ou remplacer tout autocollant ou panonceau illisible. (Voir § 5-10 - Emplacement des Autocollants).
4. **Manuels d'utilisation et de sécurité** - S'assurer qu'un exemplaire du manuel d'utilisation et de sécurité, du manuel de sécurité AEM (États Unis uniquement) et du manuel des responsabilités ANSI (États Unis uniquement) se trouve dans la boîte de rangement étanche sur la plate-forme de travail.
5. **Ronde d'Inspection** - Voir Figure 2-1. ou Figure 2-2. selon le modèle.
6. **Batterie** - Mettre en charge, si nécessaire.
7. **Huile Hydraulique** - Vérifier le niveau d'huile dans le réservoir, veiller à ajouter de l'huile selon le besoin.
8. **Accessoires/Fixations** - Se référer aux instructions spécifiques pour l'inspection, l'utilisation et l'entretien, du manuel d'utilisation et de sécurité propre à chaque accessoire/fixation installé sur la machine.
9. **Contrôle de Fonctionnement** - Une fois la ronde d'inspection terminée, effectuer un contrôle de fonctionnement de tous les systèmes dans une zone ne présentant aucun obstacle en hauteur ni au sol. Se reporter à la section 3 pour des instructions plus spécifiques sur le fonctionnement de chaque commande.

2.4 RONDE D'INSPECTION QUOTIDIENNE

Commencer la ronde d'inspection par le point 1, voir la Figure 2-1. ou la Figure 2-2. selon le modèle. Poursuivre en contrôlant, dans l'ordre, chaque élément de la liste de vérifications suivante.

⚠ AVERTISSEMENT

POUR ÉVITER TOUT RISQUE DE BLESSURES, S'ASSURER QUE LA MACHINE EST HORS TENSION. NE PAS FAIRE FONCTIONNER LA MACHINE TANT QUE TOUTES LES DÉFAILLANCES N'ONT PAS ÉTÉ RÉPARÉES.

***NOTE D'INSPECTION**: Pour chaque composant, s'assurer qu'il n'y a pas de pièces desserrées ou manquantes, que les composants sont solidement fixés et qu'ils ne présentent pas de dommage apparent, de fuite ou d'usure excessive en plus des autres critères mentionnés.*

1. **Plate-Forme et Portillon** - Le portillon s'ouvre et se referme correctement. Le manuel est présent dans la boîte de rangement. *Voir note d'inspection.*
2. **Commandes au Sol** - Marquages en place et lisibles, les interrupteurs reviennent en position neutre et le bouton d'arrêt d'urgence fonctionne correctement. Fonctions des commandes clairement indiquées.
3. **Commandes de la Plate-Forme** - S'assurer que la console de commande est solidement fixée au bon emplacement. Les panonceaux sont en place et lisibles, le levier et les interrupteurs de commande reviennent en position neutre, l'interrupteur d'arrêt d'urgence fonctionne correctement.
4. **Direction** - *Voir note d'inspection.*
5. **Roues/Pneus** - Correctement fixés, pas de vis manquantes - Vérifier l'état d'usure des pneus, l'absence de coupure, déchirure ou autre anomalie. *Voir note d'inspection.*
6. **Capots** - *Voir note d'inspection.*
7. **Vérins hydrauliques** - Pas de dommages apparents, axes d'articulation et flexibles hydrauliques en bon état, pas de fuites (Connexion flexibles - bloc hydraulique).
8. **Commandes manuelles -** *Voir note d'inspection.*
9. **Chaînes de levage, chapes de chaînes et axes de chape** - En place et en bon état. Chaînes correctement tendues et lubrifiées.
10. **Pompe/Moteur Hydraulique, Installation de la Vanne de Commande/Niveau d'Huile dans le Réservoir** - Vanne de débrayage du moteur d'orientation fermée. Pas de fils électriques ou flexibles suspendus, pas de fils endommagés ou cassés - *Voir note d'inspection.*
11. **Détecteurs** - Capteurs de mâts, capteurs de mou de chaîne et capteur de surcharge correctement installés et fixés. *Voir note d'inspection.*

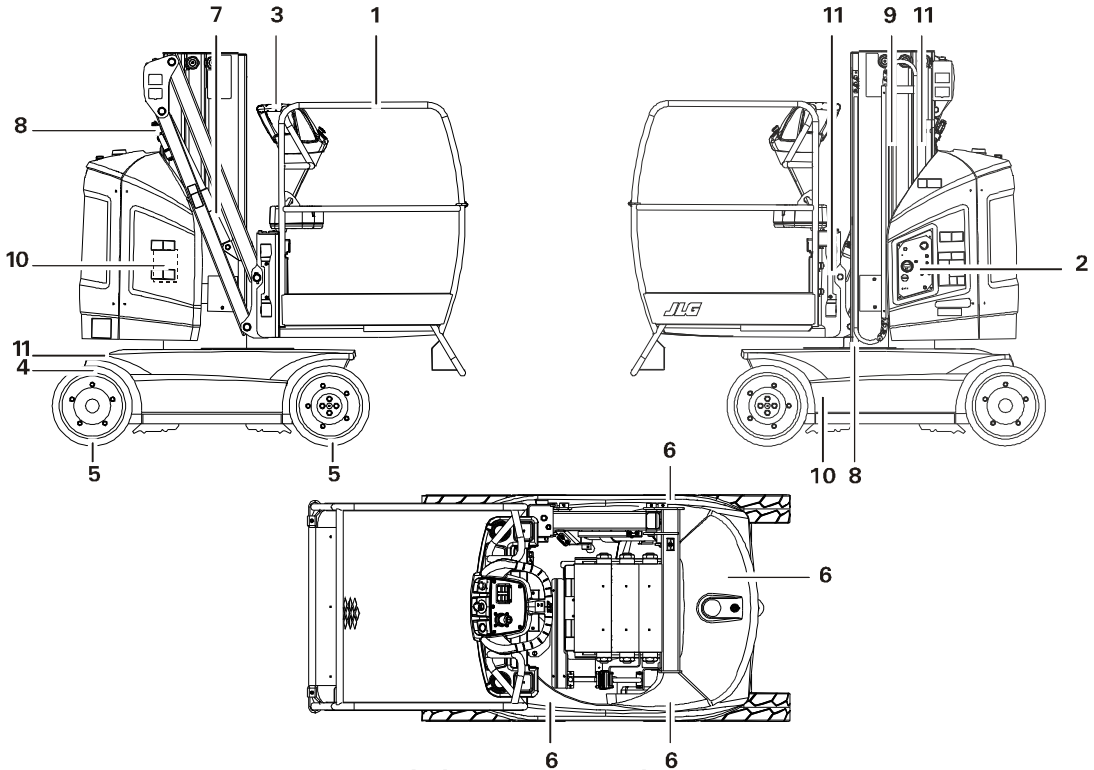

Figure 2-1. Ronde d'Inspection Quotidienne - 8E / 20E

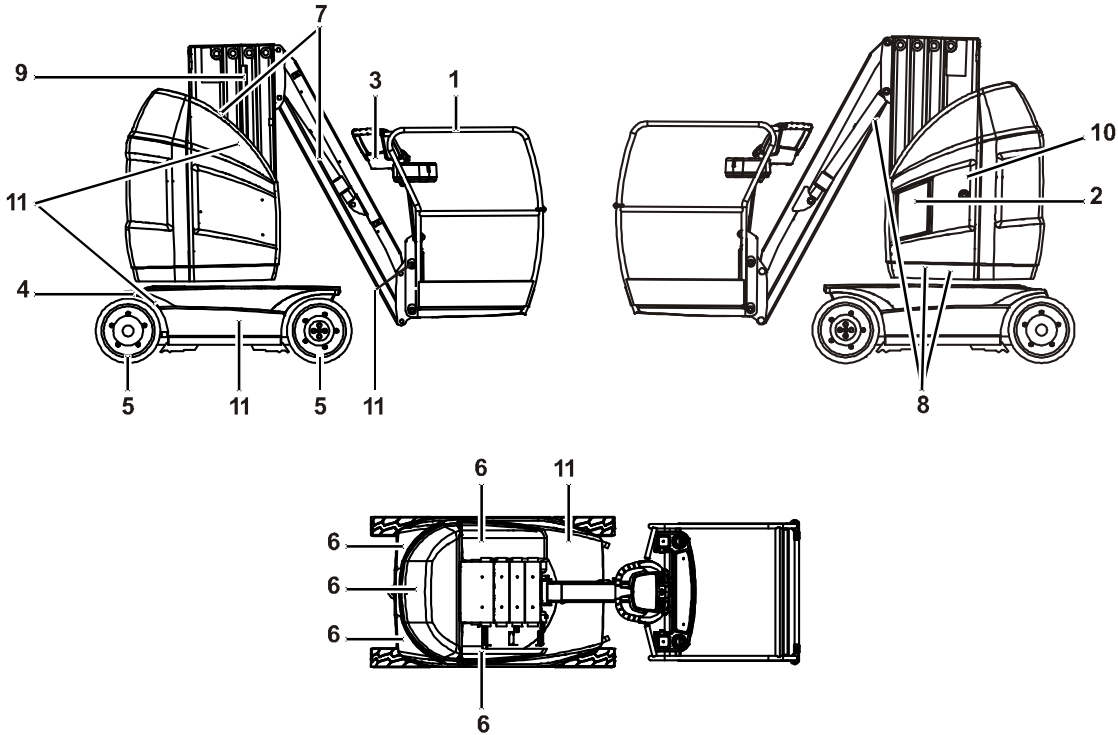

Figure 2-2. Ronde d'Inspection Quotidienne - 10E / 26E

2.5 CONTRÔLE DE FONCTIONNEMENT

Description et utilisation des commandes de la machine: se référer à la section 3.

Poste de Commande

1. Depuis le **poste de commandes au sol** sans charge dans la plate-forme:
   - **a.** S'assurer du bon fonctionnement de toutes les commandes.
   - **b.** Lors d'un mouvement de montée du mât, appuyer sur chaque boutons de commande de mouvement: le mouvement de montée du mât continue. Aucun autre mouvement ne se produit lorsqu'un autre bouton est actionné.
   - **c.** S'assurer que toutes les fonctions de la machine sont coupées lorsque le bouton d'arrêt d'urgence est enfoncé.
   - **d.** S'assurer que toutes les fonctions de mât et de bras sont coupées lorsque le bouton de validation (selon équipement) est désactivé.
   - **e.** Élever le mât d'environ 1 mètre (3 ft.), vérifier que le mât se rétracte lorsque la commande de descente manuelle est actionnée.
   - **f.** Élever le bras d'environ 50 cm (2 ft.). Vérifier que le bras redescend lorsque la commande de descente manuelle est actionnée.
2. Depuis le **poste de commande de la plate-forme**:
   - **a.** S'assurer du bon fonctionnement de toutes les commandes, y compris l'alarme sonore.
   - **b.** S'assurer que toutes les fonctions de la machine sont coupées lorsque l'interrupteur d'arrêt d'urgence est enfoncé.
   - **c.** S'assurer que toutes les fonctions de mât et de bras sont coupées lorsque le bouton de validation est désactivé.
   - **d.** S'assurer que toutes les fonctions de translation sont coupées lorsque la gâchette du joystick est relâchée.
   - **e.** Avec le mât élevé de 50 cm (2 ft.), sur une surface plane, ferme et horizontale, conduire la machine pour s'assurer que la 1ère limitation de vitesse est active. La vitesse de translation maxi de 5.5 km/h sera réduite à 0.75 km/h (3.40 mph à 0.45 mph) (Approx.).
   - **f.** Toucan 10E / 26E seulement: Avec le mât élevé de 4.50 m (14.8 ft.), sur une surface plane, ferme et horizontale, conduire la machine pour s'assurer que la 2ème limitation de vitesse est active. La vitesse de translation sera réduite à 0.40 km/h (0.25 mph) (Approx.).

3. Avec la plate-forme en position transport (baissée):

- **a.** Faire pivoter la flèche au-dessus de l'un des pneus arrière et vérifier que le témoin de direction de translation est allumé et que l'interrupteur de direction de translation prioritaire est utilisé pour activer la commande de translation. Ramener la plate-forme en ligne avec le châssis.
- **b.** Conduire la machine sur une pente, sans dépasser l'inclinaison admissible, et s'arrêter pour s'assurer que les freins la retiennent.
- **c.** Vérifier que le témoin de dévers s'allume pour s'assurer d'un fonctionnement correct.

Vérification du détecteur de dévers

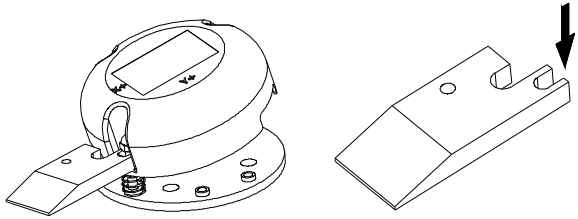

Figure 2-3. Détecteur de Dévers

Vérifier le fonctionnement du témoin et de l'alarme du détecteur de dévers. Glisser une cale (P/N: ST2741 - située dans la boîte de rangement du manuel) pour actionner le détecteur de dévers et le maintenir incliné. Le détecteur de dévers est situé sur le châssis derrière la roue arrière droite. voir Figure 2-3.

1. Depuis le poste de commande de la plate-forme:
- Elever le mât d'environ 1m (3 ft.).

- **a.** S'assurer qu'une alarme sonore se déclenche.
- **b.** S'assurer que le témoin de dévers (rouge) clignote.
- **c.** Vérifier que les mouvements suivants sont affectés:
  - Translation désactivée.
  - Montée mât/bras et orientation ne peuvent s'effectuer qu'à vitesse réduite.

Vérification du détecteur de surcharge

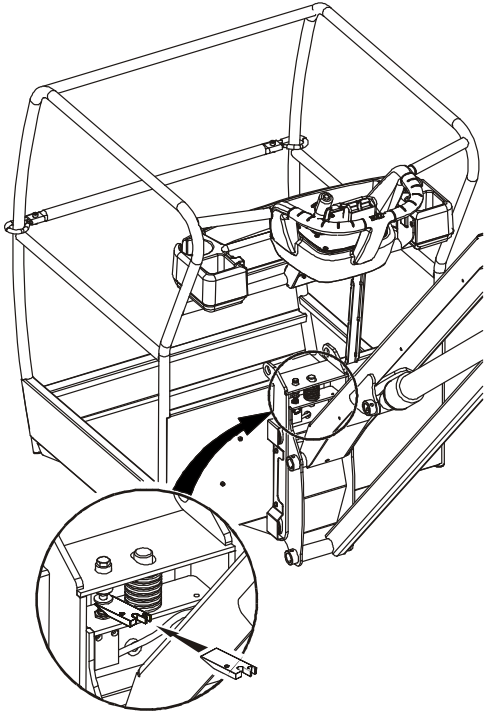

Figure 2-4. Détecteur de Surcharge

Vérifier le fonctionnement des témoins et de l'alarme du détecteur de surcharge. Glisser une cale (P/N: ST2741 - située dans la boîte de rangement du manuel) pour actionner le détecteur de surcharge et le maintenir actionné. voir Figure 2-4.

1. Depuis le poste de commande de la plate-forme:
   - **a.** S'assurer qu'une alarme sonore se déclenche.
   - **b.** Vérifier que le témoin de surcharge (rouge) clignote.
   - **c.** S'assurer que tous les mouvements sont désactivés.
2. Depuis le poste de commande au sol:
   - **a.** S'assurer qu'une alarme sonore se déclenche.
   - **b.** S'assurer que le témoin de surcharge (rouge) clignote.

Vérification des capteurs de portillon (8E Panier XL seulement)

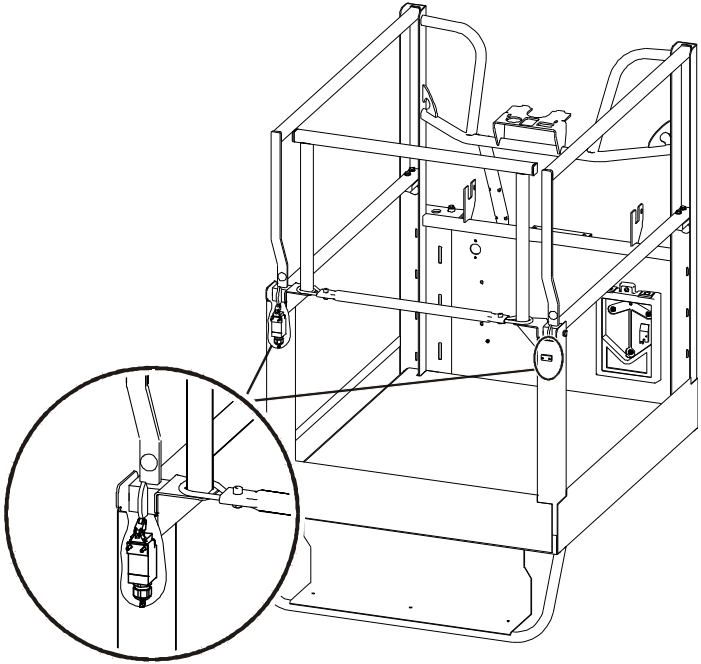

Figure 2-5. Panier XL

Vérifier le fonctionnement du témoin d'ouverture de portillon et du dispositif de blocage. Ouvrir chaque portillon à tour de rôle.

1. Depuis le poste de commande de la plate-forme:
   - **a.** S'assurer que le témoin d'ouverture de portillon est allumé.
   - **b.** S'assurer que tous les mouvements sont désactivés.
2. Depuis le poste de commande au sol:
   - **a.** S'assurer que tous les mouvements sont désactivés.

NOTA:

SECTION 3. COMMANDES ET INDICATEURS DE LA MACHINE

3.1 GÉNÉRALITÉS

NOTICE

LE FABRICANT N'AYANT AUCUN CONTRÔLE DIRECT SUR L'UTILISATION ET LA CONDUITE DE LA MACHINE, LE RESPECT DES PRATIQUES DE SÉCURITÉ APPROPRIÉES RELÈVE DE LA RESPONSABILITÉ DE L'OPÉRATEUR ET DE L'UTILISATEUR.

Cette section fournit les informations nécessaires à la compréhension des commandes et leurs fonctions.

⚠ AVERTISSEMENT

N'ÉLEVER LA PLATE-FORME QUE LORSQUE LA MACHINE SE TROUVE SUR UNE SURFACE UNIFORME, FERME ET PLANE DÉPOURVUE DE TOUT OBSTACLE ET DE TROUS.
POUR ÉVITER TOUT RISQUE DE BLESSURES GRAVES, NE PAS FAIRE FONCTIONNER LA MACHINE SI UN DES LEVIERS DE COMMANDE OU INTERRUPTEURS À BASCULE CONTRÔLANT LE MOUVEMENT DE LA PLATE-FORME NE REVIENT PAS EN POSITION D'ARRÊT OU NEUTRE LORSQU'IL EST RELÂCHÉ.
SI LA PLATE-FORME NE S'ARRÊTE PAS LORSQU'UN INTERRUPTEUR OU UN LEVIER DE COMMANDE EST RELÂCHÉ, UTILISER L'INTERRUPTEUR D'ARRÊT D'URGENCE POUR ARRÊTER LA MACHINE.

3.2 DESCRIPTION

Cette machine est un élévateur automoteur, équipé d'une plate-forme de travail montée sur un mât rotatif et télescopique.

Le poste de commande principal se trouve sur la plate-forme de travail et n'est accessible que lorsque la structure extensible est complètement repliée. Depuis ce poste de commande, l'opérateur peut conduire et diriger la machine en marche avant comme en marche arrière. Il peut lever et baisser le mât et le bras ou orienter le mât vers la gauche ou vers la droite. Le pivotement standard du mât est de 172.5 degrés à droite et à gauche non-continu. La machine est également équipée d'un poste de commande au sol qui peut devenir prioritaire sur le poste de commande de la plate-forme. Les commandes au sol permettent de contrôler le mât, le bras et l'orientation. Elles ne doivent servir à abaisser la plate-forme qu'en cas d'urgence, lorsque l'opérateur se trouve dans l'impossibilité de le faire à partir de la plate-forme. Le poste de commande au sol doit également être utilisé lors de l'inspection avant utilisation.

3.3 CARACTÉRISTIQUES ET LIMITES DE FONCTIONNEMENT

Généralités

Une connaissance approfondie des caractéristiques et des limites de fonctionnement de la machine constitue toujours la première condition requise de chaque utilisateur, quelle que soit son expérience avec des types d'équipement similaires.

Panonceaux

Les points importants à ne pas oublier lors de l'utilisation de la machine sont indiqués aux postes de commande par des panonceaux DANGER, AVERTISSEMENT, ATTENTION, NOTICE et INSTRUCTIONS. Ces informations sont placées à divers endroits afin d'alerter le personnel des risques potentiels qu'impliquent les caractéristiques et les limites de fonctionnement de la machine. Se reporter à l'avant-propos pour obtenir les définitions des termes de sécurité des panonceaux.

Capacités

Le mât et le bras peuvent être élevés avec ou sans charge sur la plate-forme si:

1. La machine se trouve sur une surface uniforme, ferme et horizontale.
2. La charge sur la plate-forme ne dépasse pas la charge maximale indiquée par le fabricant.
3. Tous les systèmes de la machine fonctionnent correctement.
4. L'équipement d'origine de la machine, telle que livrée par JLG, n'est pas modifié.

3.4 CHARGEMENT DE LA PLATE-FORME

La charge nominale maximale de la plate-forme est indiquée sur un panonceau apposé sur le tableau d'affichage de la plate-forme et le poste de commande au sol, et se base sur une machine positionnée sur une surface uniforme, ferme et plane. Consulter la section 5 pour connaître la charge maximale de la plate-forme.

L'accès à la plate-forme se fait par le portillon d'accès situé à l'arrière de la plate-forme. Maintenir le portillon d'accès fermé pendant le fonctionnement de la machine.

Stabilité

La stabilité de la machine est basée sur deux (2) conditions, appelées stabilité VERS L'AVANT et stabilité VERS L'ARRIÈRE. La position la moins stable de la machine vers l'AVANT est illustrée sur la Figure 3-2. et la position la moins stable de la machine vers l'ARRIÈRE est illustrée sur la Figure 3-1.

⚠ AVERTISSEMENT

POUR ÉVITER TOUT RISQUE DE BASCULEMENT VERS L'AVANT OU VERS L'ARRIÈRE, NE PAS SURCHARGER LA MACHINE, NI LA FAIRE FONCTIONNER SUR UNE SURFACE INCLINÉE.

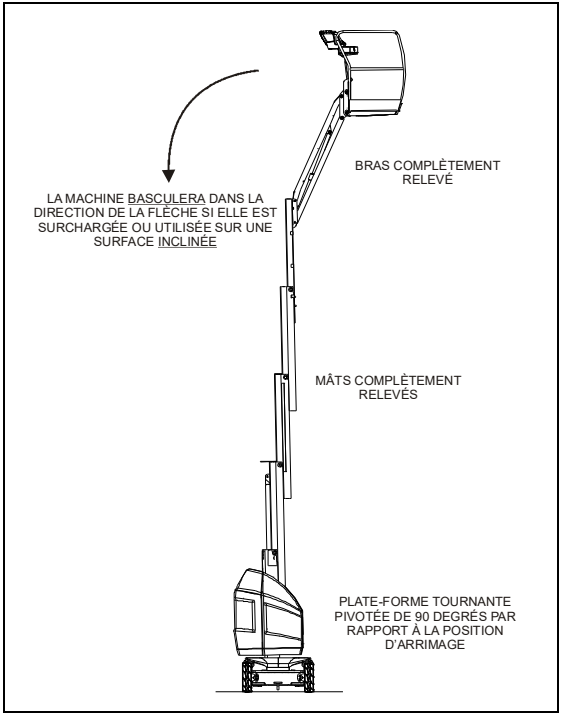

Figure 3-1. Position la moins stable vers l'ARRIERE

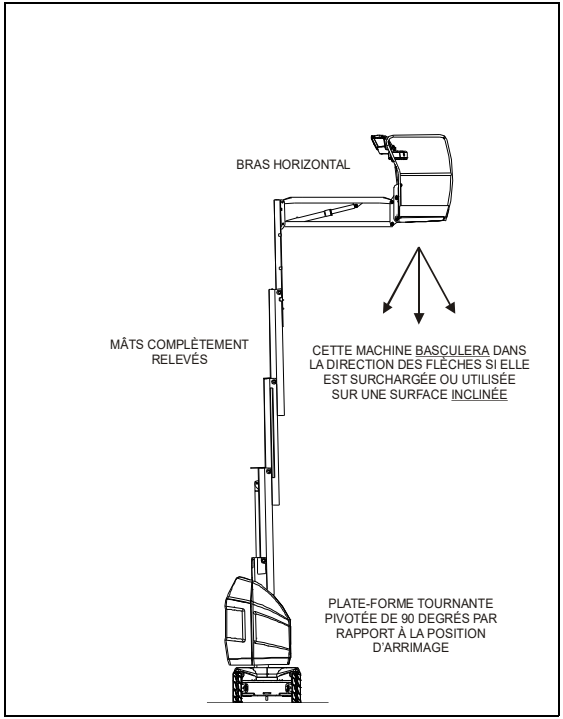

Figure 3-2. Position la moins stable vers l'AVANT

3.5 EMPLACEMENT DES COMMANDES DE LA MACHINE

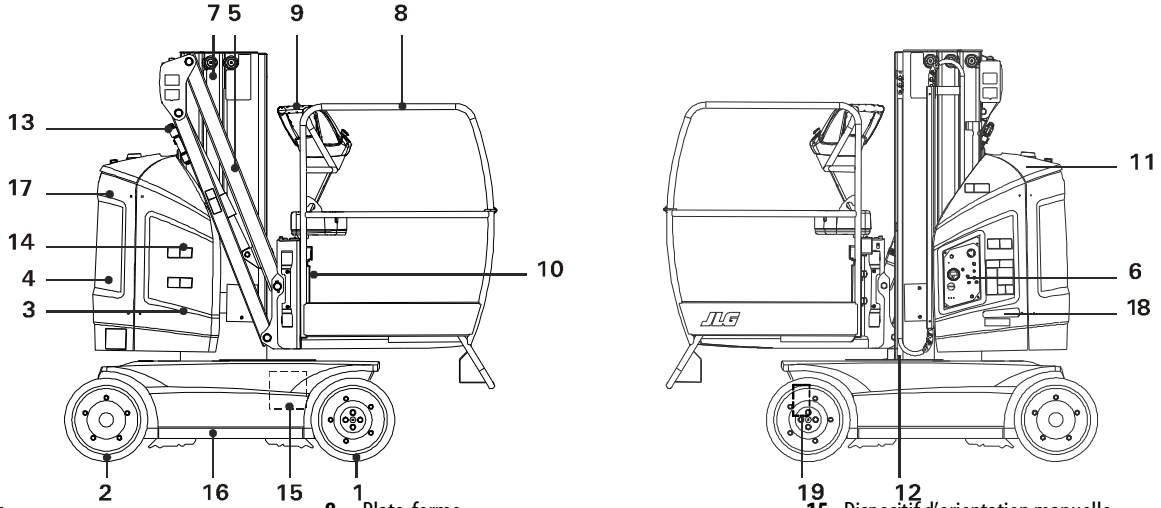

1. Roues motrices
2. Roues directrices
3. Porte d'accès au groupe hydraulique
4. Contrepoids
5. Bras
6. Poste de commande au sol
7. Mâts télescopique
8. Plate-forme
9. Poste de commande de la plate-forme
10. Boîte porte-document
11. Porte d'accès à la batterie
12. Commande descente manuelle mât
13. Commande descente manuelle bras
14. Vanne débrayage moteur d'orientation
15. Dispositif d'orientation manuelle
16. Châssis
17. Chargeur
18. Pompe à main (selon équipement)
19. Levier de pompe à main (selon équipement)

Figure 3-3. Nomenclature - Localisation des Commandes de la Machine - 8E / 20E

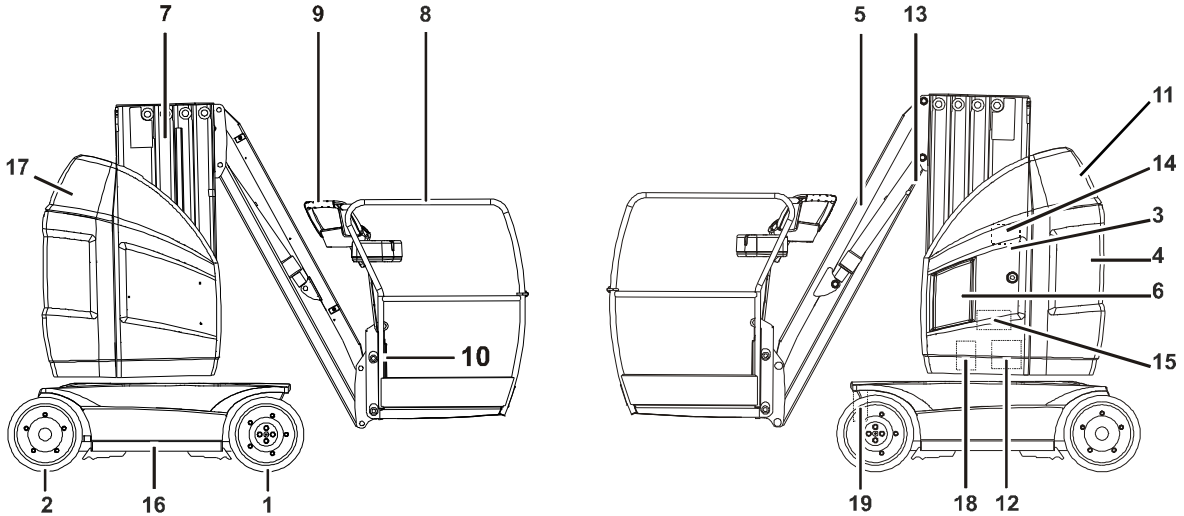

1. Roues motrices
2. Roues directrices
3. Porte d'accès au groupe hydraulique
4. Contrepoids
5. Bras
6. Poste de commande au sol
7. Mâts télescopique
8. Plate-forme
9. Poste de commande de la plate-forme
10. Boîte porte-document
11. Porte d'accès à la batterie
12. Commande descente manuelle mât
13. Commande descente manuelle bras
14. Vanne débrayage moteur d'orientation
15. Dispositif d'orientation manuelle
16. Châssis
17. Chargeur
18. Pompe à main (selon équipement)
19. Levier de pompe à main (selon équipement)

Figure 3-4. Nomenclature - Localisation des Commandes de la Machine - 10E / 26E

3.6 COMMANDES ET INDICATEURS

⚠ AVERTISSEMENT

POUR ÉVITER TOUT RISQUE DE BLESSURES GRAVES, NE PAS FAIRE FONCTIONNER LA MACHINE SI UN DES INTERRUPTEURS DE COMMANDE DE MOUVEMENT NE REVIENT PAS EN POSITION D'ARRÊT OU AU NEUTRE LORSQU'IL EST RELÂCHÉ.

NOTE: *Les témoins utilisent des symboles de formes différentes en fonction des situations qui peuvent se présenter. La signification de ces symboles est expliquée ci-après.*

Signale une situation potentiellement dangereuse qui, si elle n'est pas corrigée, risque d'entraîner des blessures graves voire mortelles. Ce témoin est rouge.

Signale une condition de fonctionnement anormale qui, si elle n'est pas corrigée, peut entraîner des dégâts ou la panne de la machine. Ce témoin est jaune.

Indique des informations importantes sur les conditions de fonctionnement, par exemple les procédures essentielles pour un fonctionnement en toute sécurité. Ce témoin est vert.

3.7 POSTE DE COMMANDE AU SOL

⚠ AVERTISSEMENT

NE PAS FAIRE FONCTIONNER LA MACHINE À PARTIR DU POSTE DE COMMANDE AU SOL LORSQUE DU PERSONNEL EST À BORD DE LA PLATE-FORME, SAUF EN CAS D'URGENCE.

NOTICE

LORSQUE LA MACHINE EST MISE HORS SERVICE POUR LA NUIT OU POUR RECHARGER LES BATTERIES, L'INTERRUPTEUR D'ARRÊT D'URGENCE AINSI QUE LE SÉLECTEUR À CLÉ DOIVENT ÊTRE PLACÉS SUR ARRÊT POUR ÉVITER LA DÉCHARGE PROGRESSIVE DES BATTERIES.

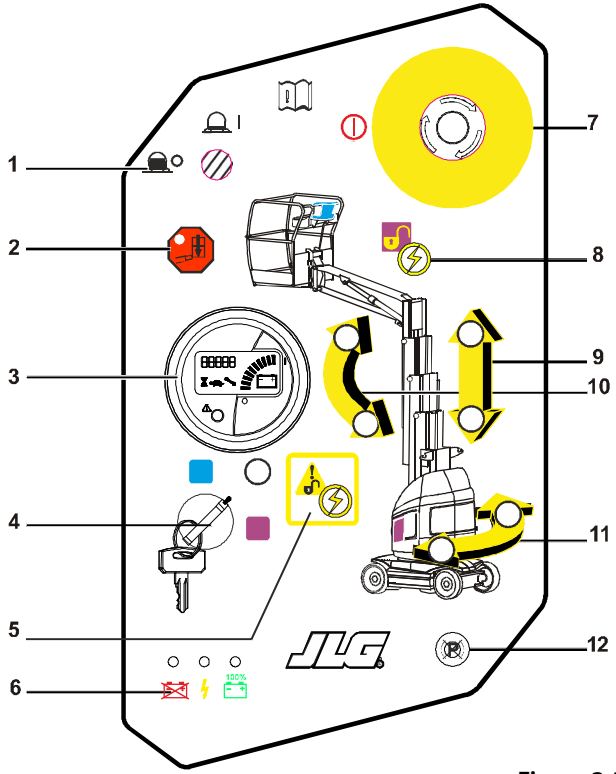

1. Disjoncteur 5 Amp
2. Témoin de Surcharge
3. Afficheur Multi-Fonction
4. Sélecteur Plate-forme/Arrêt/Sol
5. Bouton d'Outrepassement des Sécurités (MSSO) (selon équipement)
6. Voyants d'État du Chargeur de Batterie (selon équipement)
7. Interrupteur d'Arrêt d'Urgence
8. Bouton de Validation des Fonctions (selon équipement)
9. Boutons Montée/Descente Mât
10. Boutons Montée/Descente Bras
11. Boutons d'Orientation
12. Bouton de Desserrage Electrique des Freins

Figure 3-5. Poste de Commande au Sol

1. **Disjoncteur 5 Amp.** - Ce disjoncteur protège le circuit de commande en cas de court-circuit ou autre dysfonctionnement.
2. **Voyant de Surcharge (Selon équipement)** - Ce témoin (rouge) clignote, pour indiquer que la plate-forme est en surcharge. La plate-forme doit être déchargée jusqu'à l'arrêt de l'alarme.

3.Afficheur Multi-Fonction

Compteur Horaire - Le symbole est allumé lorsque le nombre d'heures d'utilisation de la machine est affiché.

Réduction de Vitesse - Indique que la vitesse maximale est réduite lorsque la plate-forme n'est pas en position de transport.

Le symbole est allumé lorsqu'un code d'erreur est affiché.

Affichage Cinq Chiffres
En condition d'utilisation normale, affiche le nombre d'heures cumulées d'utilisation de la machine. En condition d'utilisation anormale, affiche un code d'erreur.

DEL d'alarme - S'allume en condition de fonctionnement anormale (lorsqu'un DTC, autre que 00xx existe).

Indicateur de Décharge de la Batterie
Cet indicateur permet à l'opérateur de connaître l'état de charge de la batterie avant l'utilisation de la machine. La dernière barre s'allume lorsque le niveau de charge est inférieur à 10%. Le graphique n'est pas visible lorsque la batterie est complètement déchargée.

4. **Sélecteur Plate-forme/Arrêt/Sol** - Interrupteur à clé 3 positions qui fournit l'alimentation au poste de commande de la plate-forme ou au sol et coupe l'alimentation de la machine quand il est positionné sur Arrêt (O).

5. **Bouton d'Outrepassement des Sécurités (selon équipement)**- Rétablit les commandes d'urgence dans le cas de l'activation de l'alarme de surcharge.

6. **Voyants d'État du Chargeur de Batterie** - Ce panneau est conçu pour fournir l'indication précise de l'état du chargeur de batterie. SELON LE CHARGEUR INSTALLE SUR LA MACHINE, CES VOYANTS PEUVENT NE PAS ÊTRE UTILISES. CE REPORTER À LA SECTION 3-16 DE CE MANUEL POUR PLUS D'INFORMATION.

VERT- Charge terminée

JAUNE- Charge en cours

ROUGE- Anomalie

7. **Interrupteur d'Arrêt d'Urgence** - Enfoncer l'interrupteur pour mettre toutes les commandes hors tension. L'interrupteur doit être tourné vers la droite pour restaurer les fonctions de la machine.

8. **Bouton de Validation des Fonctions (selon equippement)** - Ce bouton doit être actionné et maintenu pour commander des mouvements depuis le poste de commande au sol.

9. **Boutons Montée/Descente Mât** - Ces boutons commandent la montée ou la descente du mât (selon équipement - avec le bouton de validation des fonctions (8) enfoncé).

10. **Boutons Montée/Descente Bras** - Ces boutons commandent la montée ou la descente du bras (selon équipement - avec le bouton de validation des fonctions (8) enfoncé).

11. **Boutons d'Orientation de la Structure** - Ces boutons commandent l'orientation de la structure vers la droite ou vers la gauche (selon équipement - avec le bouton de validation des fonctions (8) enfoncé).

12. **Bouton de Desserrage Électriques des Freins**

⚠ AVERTISSEMENT

NE PAS DESSERRER LES FREINS SI LA MACHINE N'EST PAS:
- EN POSITION TRANSPORT (REPLIÉE),
- SUR UNE SURFACE PLANE, FERME ET HORIZONTALE,
- AVEC LES ROUES CALÉES OU ATTELÉE DE MANIÈRE SÛRE AU VÉHICULE DE REMORQUAGE.

Pour pouvoir desserrer les freins, la machine doit être mise sous tension avec le sélecteur sur la position SOL. Se reporter au paragraphe 3-18 de ce manuel pour plus d'information.

Commandes de Descente Manuelle de la Plate-forme - 8E / 20E

Les commandes de descente manuelle de la plate-forme sont utilisées en cas de panne totale pour ramener la plate-forme en position basse par gravité.

Ces organes sont composés de:

- une valve de descente manuelle du mât.
- une valve de descente manuelle du bras.

⚠ AVERTISSEMENT

NE PAS UTILISER LES COMMANDES DE DESCENTE MANUELLE LORSQUE L'ALARME DE MOU DE CHAÎNE EST ACTIVE. SE RÉFÉRER À LA SECTION 4 POUR LES PROCÉDURES DE SECOURS SPÉCIFIQUES.

LORS DE L'UTILISATION DE LA COMMANDE DE DESCENTE MANUELLE, S'ASSURER QUE LES ÉLÉMENTS DE MÂTS DESCENDENT DE MANIÈRE SYNCHRONISÉE.

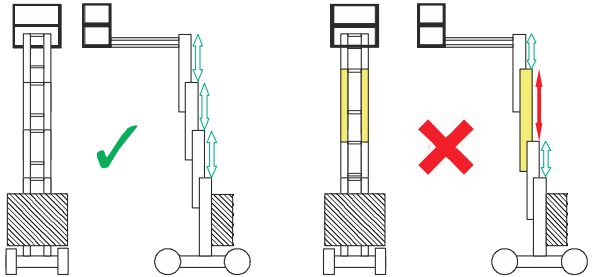

1. Pour descendre le mât:
   a. Installer l'actionneur sur le levier de commande manuelle.
   b. Tirer sur l'actionneur. Relâcher l'actionneur lorsque la plate-forme à atteint le niveau souhaité.
   c. Remettre l'actionneur dans le compartiment de rangement de la batterie après usage.
2. Pour descendre le bras lorsque le mât est complètement rétracté, tirer sur le bouton de commande manuelle de descente du bras. Relâcher le bouton lorsque la plate-forme est arrivée à la hauteur désirée.

⚠ AVERTISSEMENT

NE PAS SE TENIR SUR LA TRAJECTOIRE DU MÂT, DU BRAS ET DE LA PLATE-FORME LORS DE L'ABAISSEMENT DE LA STRUCTURE. NE PAS PLACER LES BRAS OU LES MAINS DANS L'ENVELOPPE DU BRAS.

Commande de Descente Manuelle du Mât et Actionneur - 8E / 20E

- **L'actionneur du levier (1)** de descente manuelle de mât est rangé derrière la porte d'accès à la batterie.

- **Le levier (2)** de commande de descente manuelle du mât est situé sur le côté droit de la machine.

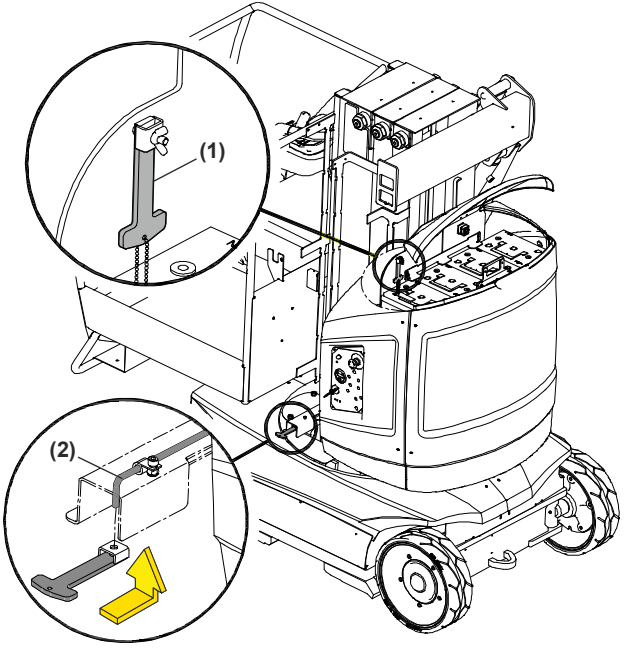

Figure 3-6. Commande de Descente Manuelle du Mât - 8E/20E

Commande de Descente Manuelle du Bras - 8E / 20E

- Le **bouton (3)** de descente manuelle du bras est situé sur l'électro-vanne du vérin de bras.

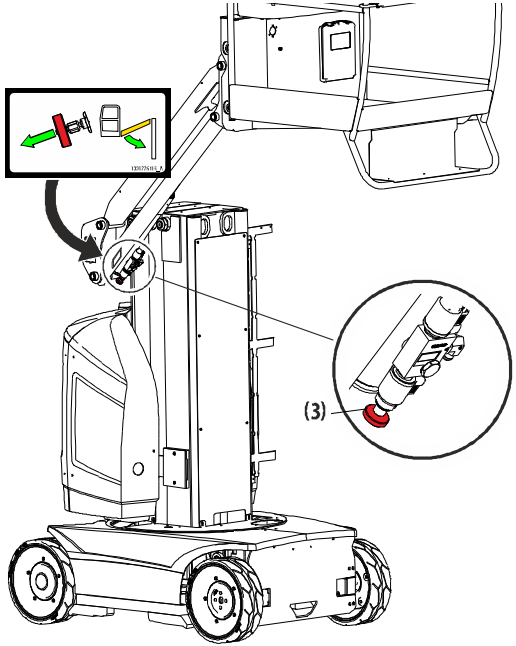

Figure 3-7. Commande de Descente Manuelle du Bras - 8E/20E

Commande de Montée Manuelle du Bras (20E seulement)

Les organes de montée manuelle du bras peuvent être utilisés en cas de panne d'alimentation pour lever manuellement le bras.

1. Appuyer et maintenir l'interrupteur de bras sur le boitier de commandes au sol (Voir la Section 3-7, Figure 3-5).
2. Actionner la pompe à main pour lever le bras.

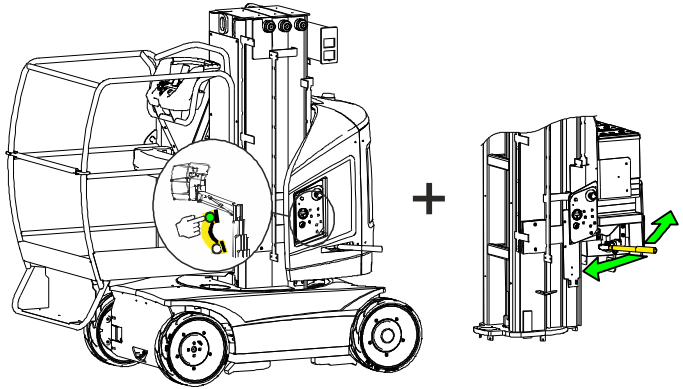

Figure 3-8. Commande de Montée Manuelle du Bras - 20E

Orientation Manuelle de la Structure - 8E/20E

Les organes de commande manuelle de l'orientation de la structure peuvent être utilisés en cas de panne d'alimentation. Ils sont composés de:

- une **vanne rotative (1)** située sur le groupe hydraulique pour débrayer le moteur d'orientation.
- un **volant plein (2)**, situé derrière la trappe d'accès.

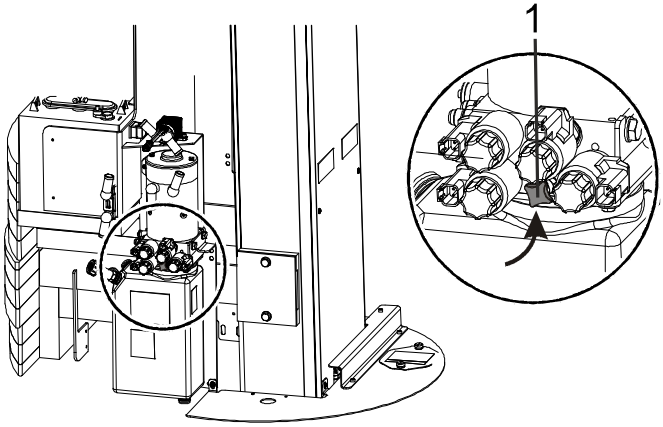

Figure 3-9. Vanne Rotative - 8E/20E

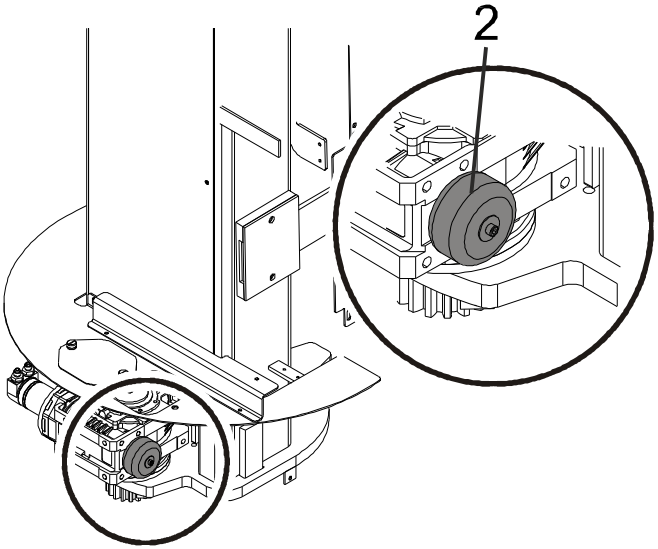

Figure 3-10. Volant Plein - 8E/20E

AVERTISSEMENT

NE DÉBRAYER LE MOTEUR D'ORIENTATION QUE SI LA MACHINE SE TROUVE SUR UNE SURFACE HORIZONTALE.

1. Déposer la porte d'accès au groupe hydraulique.
2. Ouvrir complètement la **vanne (1)**.
3. Ouvrir la trappe d'accès au volant de manœuvre.
4. Tourner le **volant (2)** dans le sens horaire pour orienter la structure vers la droite ou dans le sens anti-horaire pour orienter la structure vers la gauche.
5. Une fois l'orientation terminée, refermer complètement la vanne rotative, fermer la trappe d'accès et repositionner la porte d'accès au groupe hydraulique.

Commandes de Descente Manuelle de la Plate-forme - 10E / 26E

Les commandes de descente manuelle de la plate-forme sont utilisées en cas de panne totale pour ramener la plate-forme en position basse par gravité.

Ces organes sont composés de:

- une valve de descente manuelle du mât.
- une valve de descente manuelle du bras.

AVERTISSEMENT

NE PAS UTILISER LES COMMANDES DE DESCENTE MANUELLE LORSQUE L'ALARME DE MOU DE CHAÎNE EST ACTIVE. SE RÉFÉRER À LA SECTION 4 POUR LES PROCÉDURES DE SECOURS SPÉCIFIQUES.

LORS DE L'UTILISATION DE LA COMMANDE DE DESCENTE MANUELLE, S'ASSURER QUE LES ÉLÉMENTS DE MÂTS DESCENDENT DE MANIÈRE SYNCHRONISÉE.

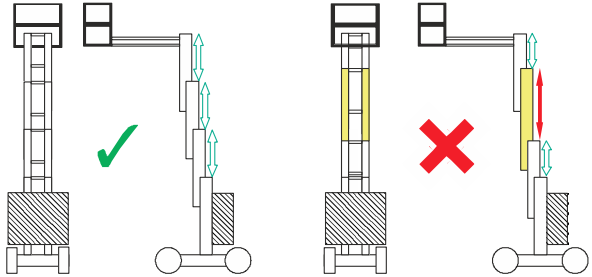

1. Pour descendre le mât:
   - **a.** Installer l'actionneur sur le levier de commande manuelle.
   - **b.** Pousser sur l'actionneur. Relâcher l'actionneur lorsque la plate-forme à atteint le niveau souhaité.
   - **c.** Remettre l'actionneur dans le compartiment batterie.
2. Lorsque le mât est complètement rétracté, tirer sur le **bouton (3)** de commande manuelle de descente du bras. Relâcher le bouton lorsque la plate-forme est arrivée à la hauteur désirée.

AVERTISSEMENT

NE PAS SE TENIR SUR LA TRAJECTOIRE DU MÂT, DU BRAS ET DE LA PLATE-FORME LORS DE L'ABAISSEMENT DE LA STRUCTURE. NE PAS PLACER LES BRAS OU LES MAINS DANS L'ENVELOPPE DU BRAS.

Commande de Descente Manuelle du Mât et Actionneur - 10E / 26E

- L'**actionneur (1)** du levier de descente manuelle de mât est rangé derrière la porte d'accès aux batteries.

  - Le **levier (2)** de commande de descente manuelle du mât (rouge) est situé derrière la porte d'accès au groupe hydraulique.

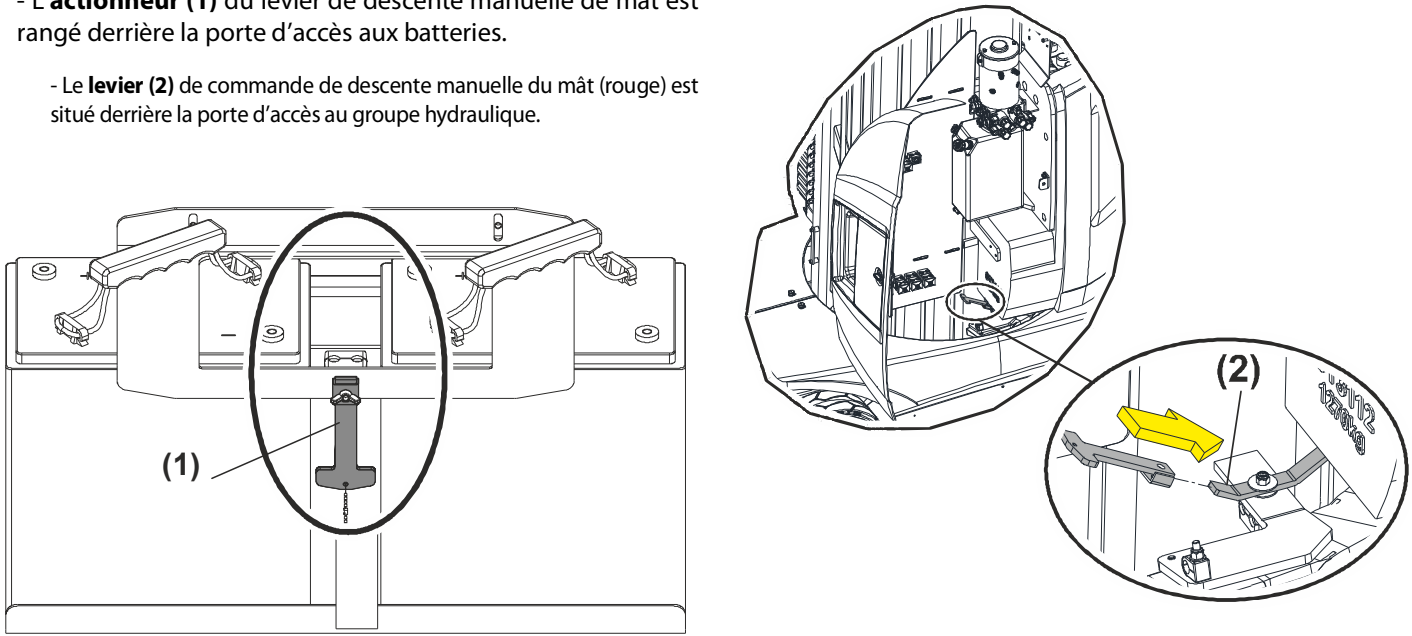

Figure 3-11. Commande de Descente Manuelle du Mât - 10E / 26E

Commande de Descente Manuelle du Bras - 10E / 26E

- Le **bouton** de descente manuelle du bras **(3)** est situé sur l'électro-vanne du vérin de bras.

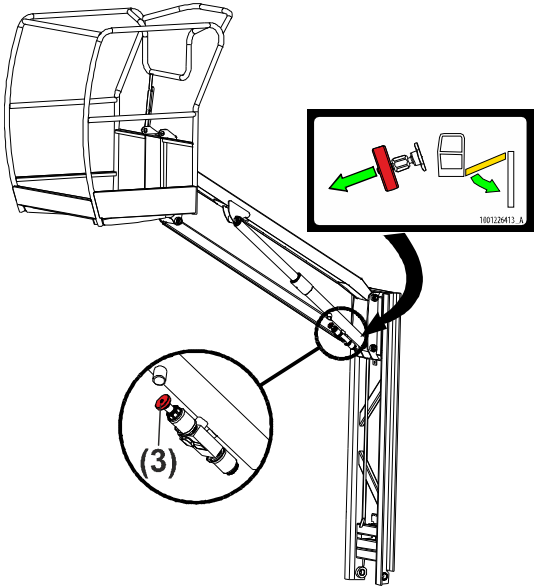

Figure 3-12. Commande de Descente Manuelle du Bras - 10E/26E

Commande de Montée Manuelle du Bras (26E seulement)

Les organes de montée manuelle du bras peuvent être utilisés en cas de panne d'alimentation pour lever manuellement le bras.

1. Appuyer et maintenir l'interrupteur de bras sur le boitier de commandes au sol (Voir la Section 3-7, Figure 3-5).
2. Actionner la pompe à main pour lever le bras.

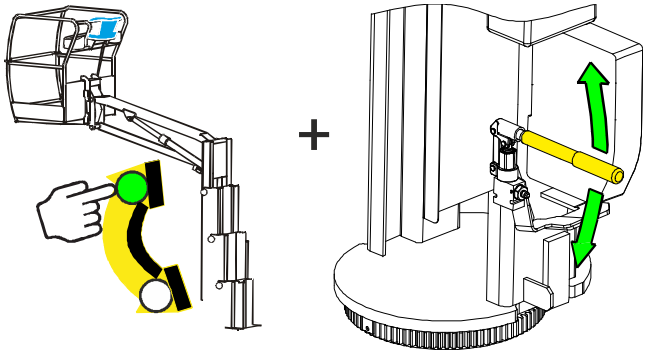

Figure 3-13. Commande de Montée Manuelle du Bras - 26E

Orientation Manuelle de la Structure - 10E / 26E

Les organes de commande manuelle de l'orientation de la structure peuvent être utilisés en cas de panne d'alimentation. Ils sont composés de:

- une **vanne rotative (1)** située sur le groupe hydraulique pour débrayer le moteur d'orientation (Voir Figure 3-14.).
- un **pignon (2)**, situé au-dessous du groupe hydraulique, qui peut être actionné en utilisant le **levier rabattable (3)**.

⚠ AVERTISSEMENT

NE DÉBRAYER LE MOTEUR D'ORIENTATION QUE SI LA MACHINE SE TROUVE SUR UNE SURFACE HORIZONTALE.

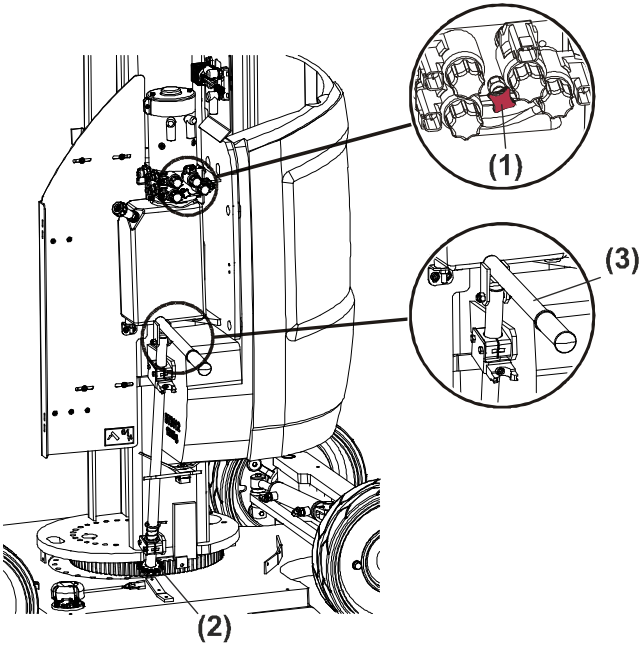

Figure 3-14. Orientation Manuelle - 10E / 26E

1. Ouvrir la porte d'accès au groupe hydraulique.
2. Ouvrir complètement la vanne.
3. Relever la poignée rabattable. Appuyer sur le haut du pignon pour l'engager dans la denture de la couronne d'orientation. Tourner le levier dans le sens horaire pour orienter la structure vers la droite ou dans le sens anti-horaire pour orienter la structure vers la gauche.
4. Une fois l'orientation terminée, rabattre le levier jusqu'à ce qu'il soit verrouillé. Refermer complètement la vanne.

AVERTISSEMENT

NE JAMAIS LAISSER LA MACHINE AVEC LE LEVIER NON RABATTU OU AVEC LA VANNE OUVERTE.

3.8 POSTE DE COMMANDE DE LA PLATE-FORME

AVERTISSEMENT

POUR ÉVITER TOUT RISQUE DE BLESSURES GRAVES, NE PAS FAIRE FONCTIONNER LA MACHINE SI UN DES LEVIERS DE COMMANDE OU UN DES INTERRUPTEURS CONTRÔLANT LES MOUVEMENTS DE LA PLATE-FORME NE REVIENT PAS EN POSITION D'ARRÊT OU AU NEUTRE LORSQU'IL EST RELÂCHÉ.

1. Témoins Lumineux
2. Bouton d'Arrêt d'Urgence
3. Gâchette de Validation
4. Commandes de Translation/Orientation
5. Commandes de Direction
6. Bouton de Validation des Mouvements
7. Commandes de Montée/Descente du Mât
8. Commandes de Montée/Descente du Bras
9. Validation de Direction de Translation
10. Avertisseur Sonore

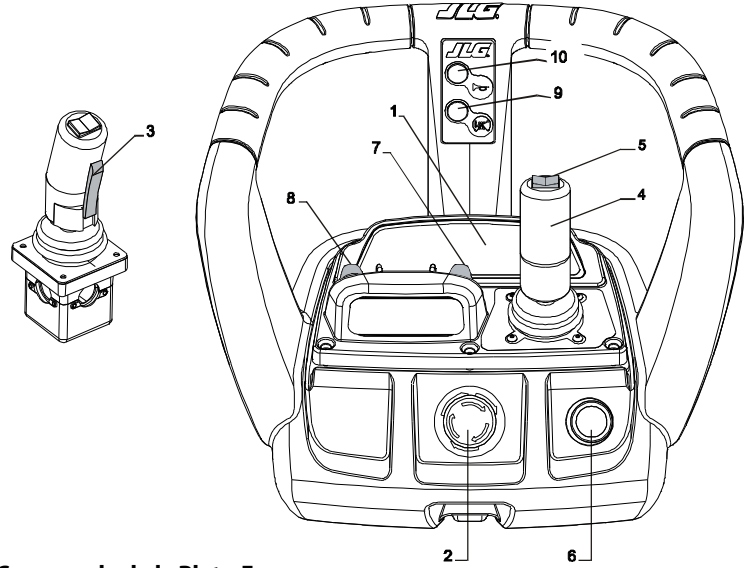

Figure 3-15. Poste de Commande de la Plate-Forme

1. Témoins Lumineux

NOTE: *Un auto-test illumine les témoins pendant environ 1 seconde lorsque la clé est sur la position ON.*

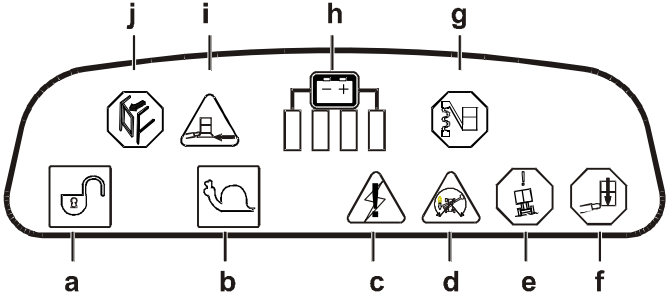

Figure 3-16. Témoins Lumineux

- **a-** Témoin de Validation des Commandes
- **b-** Témoin de Limitation de Vitesse
- **c-** Témoin d'Alerte du Système
- **d-** Témoin de Direction de Translation
- **e-** Témoin de Dévers
- **f-** Témoin de Surcharge
- **g-** Témoin de Mou de Chaîne
- **h-** Indicateur de Décharge Batterie (BDI)
- **i.** Témoin de Contact (Selon Équipement)
- **j.** Témoin d'ouverture de portillon (8E: Panier XL Seulement)

Vert

a. Lorsqu'il est allumé, ce témoin indique que les conditions sont remplies pour pouvoir commander un mouvement. Si une commande n'est pas activée dans les 7 secondes, ou si 7 secondes s'écoulent entre la fin d'une commande et le début d'une autre, le témoin s'éteint et le bouton doit être relâché et activé de nouveau pour valider la commande.
Lorsqu'il clignote, ce témoin indique que la machine est dans une configuration où le mouvement qui est commandé n'est pas autorisé.

Vert

b. Indique que la limitation de vitesse est active (la machine n'est pas dans la position transport (replié)).

Jaune

c. Ce témoin clignote lorsque le système détecte un dysfonctionnement. La séquence de clignotement correspond à un code d'erreur. Ces codes d'erreur sont listés à la Section 5 de ce manuel.

Jaune

d. Lorsque la structure est orientée au-delà des roues arrières, dans un sens ou dans l'autre, le témoin de direction de translation s'allume. Ce signal indique à l'opérateur qu'il doit vérifier que la direction du mouvement de translation qu'il commande correspond bien à celle dans laquelle va partir la machine (commandes inversées en raison de l'orientation de la structure).

Rouge

e. Indique que le châssis de la machine est incliné au-delà du dévers admissible (se référer aux spécifications de la machine). Si la machine n'est pas en position transport (le mât est élevé), et que l'inclinaison admissible de la machine est dépassée, une alarme sonore est déclenchée.

Rouge

f. Indique que la charge maximale admissible sur la plate-forme a été dépassée. Le clignotement du témoin est accompagné d'une alarme sonore. La plate-forme doit être déchargée jusqu'à l'arrêt de l'alarme.

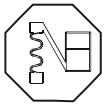
Rouge

g. Indique qu'un mou de chaîne de levage a été détecté. L'allumage du témoin est accompagné d'une alarme sonore. L'alarme est active tant que la condition de mou de chaîne existe.

h. Indication du niveau de charge de la batterie.

Jaune

i. (Selon équipement) - Indique que le cadre sensible de la plate-forme est en contact avec un obstacle. L'allumage de ce témoin est accompagné d'une alarme sonore. Une fois cette sécurité activée, seul le mouvement inverse de celui qui a provoqué le contact avec l'obstacle peut être commandé en vitesse lente.

j. (8E Panier XL seulement) - Indique que l'un des portillons de la plate-forme est ouvert.

2. **Bouton d'Arrêt d'Urgence** - Interrupteur rouge à deux-positions, qui, lorsqu'il est positionné sur ON permet l'alimentation du poste de commande de la plate-forme. L'interrupteur peut être utilisé pour couper l'alimentation des commandes en cas d'urgence. Appuyer sur le bouton pour couper l'alimentation. Tourner le bouton vers la droite pour restaurer l'alimentation.

3. **Gâchette de Validation** - Cette gâchette située à l'avant du joystick doit être actionnée avant de commander un mouvement de translation, de direction ou d'orientation. Lorsqu'elle est relâchée, le mouvement en cours d'exécution s'arrête.

4. **Translation/Orientation** - Ce joystick 2 axes permet de commander les mouvements de translation et d'orientation. La vitesse des deux fonctions est proportionnelle à la course du joystick.
Translation - Joystick au neutre, appuyer sur la gâchette (3), puis déplacer le joystick vers l'avant pour effectuer une marche avant ou déplacer le joystick vers l'arrière pour effectuer une marche arrière.
Orientation - Joystick au neutre, appuyer sur la gâchette (3), puis basculer le joystick vers la gauche pour orienter la structure vers la gauche ou vers la droite pour orienter la structure vers la droite.

5. Direction - L'interrupteur à bascule situé sur le dessus du joystick permet de braquer les roues dans la direction choisie (droite ou gauche).

6. Bouton de Validation des Mouvements - Ce bouton permet de commander les mouvements du mât et du bras. Il doit être actionné et maintenu avant de commander un mouvement de mât ou de bras. Lorsqu'il est relâché, le mouvement en cours d'exécution s'arrête.

7. Joystick de Montée/Descente du Mât - Ce joystick de doigt simple axe permet de commander la montée/descente du mât.
Joystick au neutre, actionner et maintenir le bouton de validation (6). Basculer le joystick vers le haut pour effectuer un mouvement de montée ou vers le bas pour effectuer un mouvement de descente. La vitesse du mouvement est proportionnelle à la course du joystick.

8. Joystick de Montée/Descente du Bras - Ce joystick de doigt simple axe permet de commander la montée/descente du bras.
Joystick au neutre, actionner et maintenir le bouton

de validation (6). Basculer le joystick vers le haut pour effectuer un mouvement de montée ou vers le bas pour effectuer un mouvement de descente. La vitesse du mouvement est proportionnelle à la course du joystick.

9. **Direction de Translation -** Lorsque la structure est orientée au-delà des roues arrières, dans un sens ou dans l'autre, le témoin de direction de translation s'allume. Visualiser les flèches d'orientation (noires et blanches) sur le châssis de la machine et sur le poste de commande. Déterminer dans quel sens actionner la commande pour que la machine parte dans la direction souhaitée. Appuyer et relâcher le bouton de validation de direction de translation puis, dans un délai de 3 secondes, commander le mouvement de translation/direction dans le sens approprié. Déplacer la commande de translation vers la flèche correspondant au sens de déplacement prévu de la machine.

10. **Avertisseur sonore** - Ce bouton permet d'avertir le personnel au sol de la présence et d'un mouvement de la machine.

Pente et Dévers

Voir Figure 3-17., Pente et Dévers

NOTE: *Se référer au tableau pour les Spécifications d'Utilisation.*

Lorsque la machine est en position transport, la translation est limitée par deux facteurs: la pente admissible et le dévers. La pente admissible est la valeur limite de l'inclinaison de la pente que la machine peut franchir. Le dévers admissible est la valeur limite de l'inclinaison de la pente que la machine peut traverser. Se référer au Tableau 5-1.
Lorsque le mât est déplié, la machine ne doit pas être conduite sur des pentes ou dévers supérieurs à ceux spécifiés dans le Tableau 5-1.

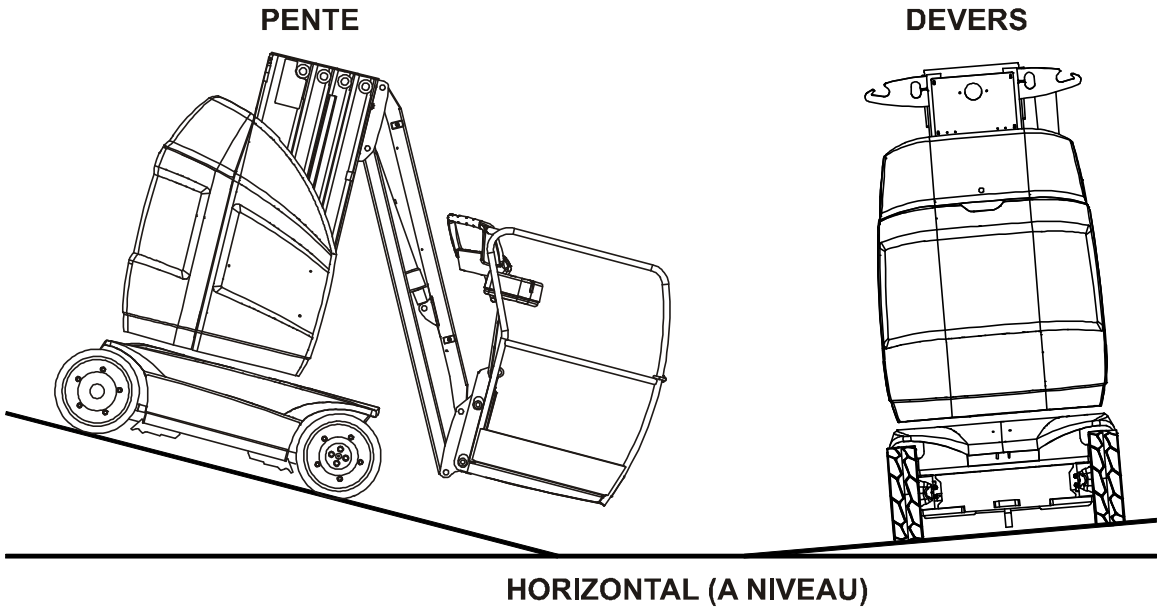

Figure 3-17. Pente et Dévers

3.9 FONCTIONNEMENT

1. Depuis le poste de commande au sol, positionner le sélecteur à clé sur PLATE-FORME.
2. Positionner le bouton d'arrêt d'urgence sur la position ON (sorti) en le tournant dans le sens horaire.
3. Depuis le poste de commande de la plate-forme, positionner le bouton d'arrêt d'urgence sur la position ON (sorti) en le tournant dans le sens horaire.

NOTE: *Si, après la mise sous tension, la machine reste inactive pendant plus de 2 heures, l'alimentation se coupera automatiquement. Le(s) bouton(s) d'arrêt d'urgence devront être recyclés pour restaurer l'alimentation de la machine.*

⚠ AVERTISSEMENT

POUR ÉVITER TOUT RISQUE DE BLESSURES GRAVES, NE PAS FAIRE FONCTIONNER LA MACHINE SI UN DES LEVIERS DE COMMANDE OU INTERRUPTEURS CONTRÔLANT LE MOUVEMENT DE LA PLATE-FORME NE REVIENT PAS EN POSITION D'ARRÊT OU AU NEUTRE LORSQU'IL EST RELÂCHÉ.
SI LA PLATE-FORME NE S'ARRÊTE PAS LORSQUE LE LEVIER DE COMMANDE OU UN INTERRUPTEUR/BOUTON DE VALIDATION EST RELÂCHÉ, UTILISER LE BOUTON D'ARRÊT D'URGENCE POUR ARRÊTER LA MACHINE.

3.10 DIRECTION ET DÉPLACEMENT (CONDUITE)

⚠ AVERTISSEMENT

NE SE DÉPLACER AVEC LE MÂT OU LE BRAS TELESCOPIQUE HORS DE LA POSITION TRANSPORT (POSITION REPLIÉE) QUE LORSQUE LA MACHINE SE TROUVE SUR UNE SURFACE UNIFORME, FERME ET HORIZONTALE DÉPOURVUE DE TROU ET DE TOUT OBSTACLE.

POUR ÉVITER TOUTE PERTE DE CONTRÔLE OU TOUT RISQUE DE RENVERSEMENT, NE PAS CONDUIRE LA MACHINE SUR DES PENTES OU DÉVERS SUPÉRIEURS À CEUX SPÉCIFIÉS DANS LA SECTION 5.

TOUJOURS FAIRE PREUVE D'UNE EXTRÊME PRUDENCE EN CONDUISANT LA MACHINE EN MARCHE ARRIÈRE ET À TOUT MOMENT LORSQUE LA MACHINE EST EN ÉLÉVATION.

AVANT DE CONDUIRE LA MACHINE, OBSERVER LE SENS DES FLÈCHES DE DIRECTION NOIRES/BLANCHES SUR LE CHÂSSIS ET À PROXIMITÉ DES COMMANDES DE LA PLATE-FORME. ACTIONNER LES COMMANDES DE TRANSLATION DANS LE SENS DES FLÈCHES CORRESPONDANT AU SENS DE DÉPLACEMENT PRÉVU DE LA MACHINE.

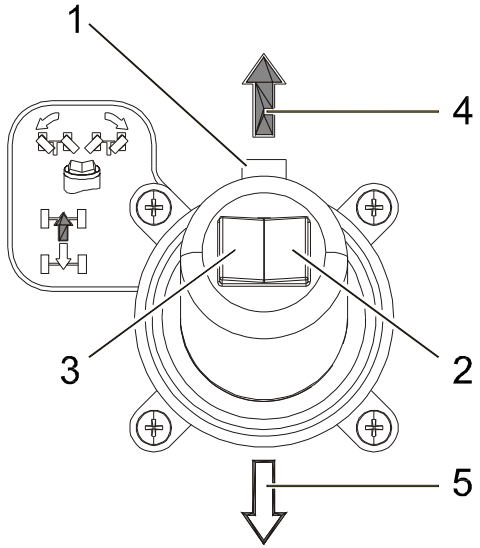

Figure 3-18. Commandes de Direction et Translation

Direction

1. Appuyer et maintenir la **gâchette (1)** à l'avant du joystick.
2. Appuyer sur le côté **droit (2)** de l'interrupteur pour braquer les roues à droite ou sur le côté **gauche (3)** pour braquer les roues à gauche. Lorsqu'il est relâché, l'interrupteur revient à sa position de repos et les roues restent dans la position choisie. Pour redresser les roues, appuyer sur le côté opposé de l'interrupteur jusqu'à ce qu'elles soient alignées au châssis.

Déplacement (conduite)

1. Avec tous les leviers de commande au neutre, appuyer et maintenir la **gâchette (1)** à l'avant du joystick.
2. **Pousser** sur le joystick **(4)** (dans les 7 secondes après l'activation de la gâchette) pour un déplacement en marche avant ou **tirer** le joystick **(5)** pour un déplacement en marche arrière. La vitesse du mouvement est proportionnelle à la course du joystick.
3. Ramener le joystick au centre (neutre) pour arrêter le mouvement, puis relâcher la gâchette.

⚠ AVERTISSEMENT

SI LE MÂT EST ÉLEVÉ ET QUE L'ALARME DE DÉVERS EST DÉCLENCHÉE, ABAISSER COMPLÈTEMENT LE MÂT ET DÉPLACER LA MACHINE VERS UNE SURFACE PLANE, FERME ET HORIZONTALE.

Direction de Translation

Lorsque la structure est orientée au-delà des roues arrières dans un sens ou dans l'autre, le **témoin de direction de translation (1)** s'allume et la translation est désactivée.

1. Appuyer sur le **bouton de validation de direction de translation (2)** et le relâcher. Dans un délai de 3 secondes actionner les commandes de déplacement/direction.
2. Avant de commander un mouvement, observer le sens des flèches de direction noires/blanches sur le châssis et à proximité des commandes de la plate-forme **(3)**. Actionner les commandes dans le sens de la flèche correspondant au sens de déplacement prévu de la machine.

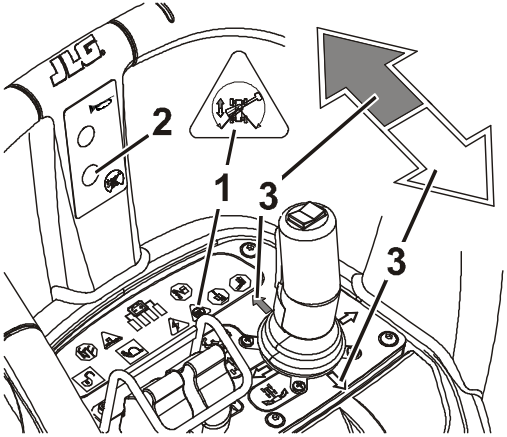

Figure 3-19. Direction de Translation

3.11 MONTÉE/DESCENTE DE LA PLATE-FORME

⚠ AVERTISSEMENT

NE PAS ÉLEVER LA PLATE-FORME SI CELLE-CI NE SE TROUVE PAS SUR UNE SURFACE FERME, PLANE ET HORIZONTALE, NE COMPORTANT PAS D'OBSTACLE OU DE DANGER POTENTIEL.
VEILLER À CE QU'AUCUNE PERSONNE NE SE TROUVE SOUS LA PLATE-FORME DE TRAVAIL AVANT DE L'ABAISSER.

Montée et Descente du Mât

1. Avec toutes les commandes au neutre, appuyer et maintenir le **bouton de validation**.
2. Pour élever ou baisser le mât, positionner le joystick de commande du mât dans la direction désirée. La vitesse du mouvement est proportionnelle à la course du joystick.
3. Ramener le joystick au centre (neutre) pour stopper le mouvement.

Montée et Descente du Bras

1. Avec toutes les commandes au neutre, appuyer et maintenir le **bouton de validation**.
2. Pour élever ou baisser le bras, positionner le joystick de commande du bras dans la direction désirée. La vitesse du mouvement est proportionnelle à la course du joystick.
3. Ramener le joystick au centre (neutre) pour stopper le mouvement.

3.12 ORIENTATION

⚠ AVERTISSEMENT

NE PAS ORIENTER LA PLATE-FORME SI CELLE-CI NE SE TROUVE PAS SUR UNE SURFACE FERME, PLANE ET HORIZONTALE NE COMPORTANT PAS D'OBSTACLE OU DE DANGER POTENTIEL.

⚠ ATTENTION

LORS D'UNE ORIENTATION, S'ASSURER QU'IL Y A SUFFISAMMENT DE DÉGAGEMENT SOUS LE BRAS ET LA PLATE-FORME DE TRAVAIL POUR PASSER AU-DESSUS D'ÉVENTUELS OBSTACLES.

1. Avec les leviers de commande au neutre, actionner et maintenir la **gâchette** à l'avant du joystick.
2. Déplacer le joystick dans la direction désirée: **droite** ou **gauche**. La vitesse de déplacement est proportionnelle à la course du joystick.
3. Ramener le joystick au centre (neutre) pour arrêter, puis relâcher la gâchette.

3.13 ALARMES

Témoin/Avertissement de Surcharge

Lorsque la charge maximale admissible est dépassée, le témoin ROUGE sur les postes de commandes au sol et sur la plate-forme clignotent et une alarme retentit. Lorsque l'alarme de surcharge est activée, toutes les fonctions sont coupées. La plate-forme doit être déchargée jusqu'à l'arrêt complet de l'alarme.

Témoin/Avertissement de Dévers

Lorsque le châssis n'est plus de niveau (Voir le Tableau 5-1), le témoin ROUGE sur le poste de commande de la plate-forme s'allume. Une alarme retentit si la machine est hors de la position transport (replié).

⚠ AVERTISSEMENT

POUR ÉVITER TOUT RISQUE DE RENVERSEMENT SI LE TÉMOIN D'AVERTISSEMENT DE BASCULEMENT ROUGE S'ALLUME ALORS QUE LA MACHINE EST HORS DE LA POSITION TRANSPORT, ABAISSER LA PLATE-FORME AU SOL. PUIS REPOSITIONNER LA MACHINE DE FAÇON À METTRE LE CHÂSSIS À NIVEAU AVANT DE RELEVER LA PLATE-FORME.

Lorsque l'alarme est activée, les commandes suivantes sont affectées:

- La Translation est coupée si la machine est hors de la position transport.
- Les mouvements de montée Mât/Bras et d'Orientation ne peuvent être effectués qu'à vitesse réduite si la machine est hors de la position transport.
- Le mouvement de montée du Mât est coupé depuis la position transport.
- Les mouvements de rétraction fonctionnent correctement.

Lorsque l'alarme est activée, il est recommandé de procéder comme suit:

1. Abaisser le mât.
2. Ramener la structure en ligne avec le châssis.
3. Abaisser le bras.
4. Déplacer la machine sur une surface plane, ferme et horizontale.

⚠ AVERTISSEMENT

ÉVITER D'ÉLEVER LE MÂT, DE COMMANDER UN MOUVEMENT DU BRAS OU D'ORIENTATION LORSQUE LA MACHINE N'EST PAS DE NIVEAU. ABAISSER AU MAXIMUM LE MÂT AVANT DE COMMANDER UN MOUVEMENT DU BRAS OU D'ORIENTATION.

Témoin/Avertissement de Mou de Chaîne

Lorsque le système détecte un mou de chaîne, le témoin ROUGE sur le poste de commande de la plate-forme s'allume et une alarme retentit.

Un mou de chaîne se produit généralement lorsque le bras ou la plate-forme de travail vient s'appuyer sur un obstacle lors d'un mouvement de descente.

Lorsque l'alarme est activée, toutes les fonctions de la machine sont coupées à l'exception des mouvements de montée du mât et du bras.

Procédure à suivre en cas de déclenchement de cette alarme:

1. Élever le mât ou le bras (généralement le mouvement inverse de celui qui était en cours lors du déclenchement de l'alarme), afin de retendre les chaînes et arrêter l'alarme.
2. Identifier la cause en inspectant les alentours.
3. Effectuer le mouvement de dégagement approprié qui évitera tout contact avec l'obstacle.

Si l'examen de l'environnement ne révèle aucune possibilité d'appui, l'alarme a pu être déclenchée par un blocage du mât télescopique qui peut être dû à:

- L'intrusion d'un corps étranger dans le système de guidage.

- A un réglage de mât incorrect (voir Manuel de service).

⚠ AVERTISSEMENT

SI L'ALARME DE MOU DE CHAÎNE EST DÉCLENCHÉE, IL EST IMPÉRATIF DE SUIVRE LES PROCÉDURES CI-DESSOUS POUR PRÉVENIR TOUT RISQUE DE BLESSURE GRAVE.
NE PAS UTILISER LES COMMANDES DE DESCENTE MANUELLE.

- Si l'alarme est toujours active et s'il est possible de le faire en toute sécurité, effectuer un léger mouvement de montée du mât au-dessus de la position précédente pour la désactiver (mise en tension des chaînes).
- Orienter la tourelle de façon à pouvoir abaisser le bras
- Abaisser le bras.
- Essayer à nouveau d'abaisser le mât.
- Si l'alarme n'est plus active: descendre le mât jusqu'à sa position basse et faire inspecter la machine par une personne qualifiée avant toute nouvelle utilisation.

- Si le mât ne s'est pas débloqué de lui-même ou si l'alarme est toujours active utiliser du matériel approprié pour dégager le personnel de la plate-forme et stabiliser les mouvements de la machine.

⚠ AVERTISSEMENT

ARRÊTER IMMÉDIATEMENT LA PROCÉDURE DE DÉGAGEMENT SI ELLE NE PARVIENT PAS À FAIRE DESCENDRE LA PLATE-FORME.
N'UTILISER PAS LES COMMANDES DE DESCENTE MANUELLE.
LES OCCUPANTS DE LA PLATE-FORME DOIVENT ÊTRE SECOURUS ET LE MÉCANISME DU MÂT VÉRIFIÉ PAR UN TECHNICIEN.

Témoin d'Ouverture de Portillon (8E Plate-Forme XL Seulement)

Lorsque l'un des portillons latéraux est ouvert, le témoin ROUGE sur le poste de commande de la plate-forme s'allume. Toutes les fonctions sont alors coupées. Fermer le portillon permet de retrouver le fonctionnement normal de la machine.

⚠ AVERTISSEMENT

NE JAMAIS UTILISER LES PORTILLONS LATÉRAUX POUR ACCÉDER À OU QUITTER LA PLATE-FORME.

3.14 SYSTÈME D'OUTREPASSEMENT DES SÉCURITÉS (MSSO) (SELON ÉQUIPEMENT)

Le Système d'Outrepassement des Sécurités (MSSO) est utilisé pour contourner les coupures, uniquement en cas d'opération de secours. Se référer à la Section 4-7 Système d'Outrepassement des Sécurités (MSSO) pour les procédures de fonctionnement.

3.15 ARRÊT ET STATIONNEMENT

Pour garer et arrêter la machine:

1. Amener la machine dans une zone bien protégée et ventilée.
2. S'assurer que le mât et le bras soient complètement repliés.
3. Positionner le sélecteur à clé sur OFF (O) et retirer la clé pour éviter une utilisation non autorisée.
4. Appuyer sur l'arrêt d'urgence du poste de commande au sol.
5. Si nécessaire, couvrir les autocollants d'instruction, d'avertissement et de danger ainsi que les postes de commande afin de les protéger d'un environnement hostile.
6. Mettre la batterie en charge, si nécessaire.

3.16 CHARGE DE LA BATTERIE

NOTE: *S'assurer que la machine est garée dans un endroit bien ventilé avant de commencer la charge.*

⚠ AVERTISSEMENT

LE CHARGEUR NE DOIT ÊTRE CONNECTÉ QU'À UNE PRISE CORRECTEMENT INSTALLÉE ET RELIÉE À LA TERRE. NE PAS UTILISER DE MISE À LA TERRE ANNEXE. NE PAS MODIFIER LA PRISE DU CHARGEUR. NE PAS TOUCHER LES PARTIES NON ISOLÉES DU CONNECTEUR DE SORTIE OU LES BORNES NON ISOLÉES DE LA BATTERIE.
NE PAS UTILISER LE CHARGEUR SI LE CORDON D'ALIMENTATION EST ENDOMMAGÉ OU SI LE CHARGEUR EST ENDOMMAGÉ DE QUELQUE MANIÈRE QUE CE SOIT.
TOUJOURS DÉBRANCHER L'ALIMENTATION DU CHARGEUR AVANT DE DÉCONNECTER OU CONNECTER LA BATTERIE.
NE PAS OUVRIR LE CAPOT DU CHARGEUR OU EN DÉMONTER DES COMPOSANTS.

La prise d'alimentation **(1)** du chargeur de batterie est située dans le compartiment batterie.

1. Brancher la fiche d'alimentation **(1)** du chargeur sur une prise secteur reliée à la terre.

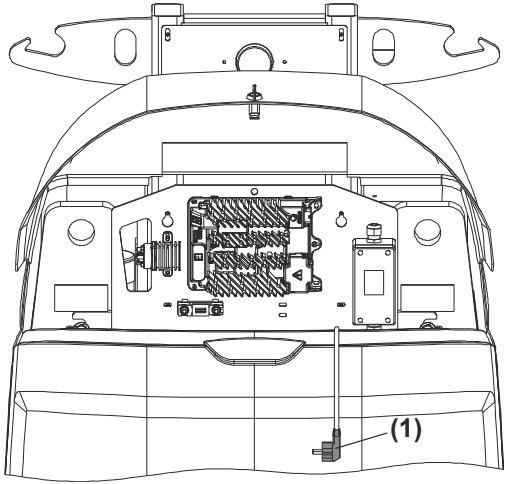

2. Lors de la mise sous tension, le chargeur procède à un bref test de fonctionnement des voyants et commence automatiquement la charge.
3. Les batteries sont complètement chargées quand le voyant vert (Voir Interface Chargeur) est allumé.

NOTE: *Lorsque le chargeur reste branché au secteur, il redémarre automatiquement un cycle de charge complet si la tension des batteries chute au-dessous de 24.96 V ou si 30 jours se sont écoulés.*

Interface Chargeur

Barre d'État	
	Témoin Défaut/Erreur USB Rouge fixe=Défaut chargeur Se référer au panneau d'affichage pour plus de détails
	Orange clignotant=Condition d'erreur externe. Se référer au panneau d'affichage pour plus de détails
	Vert clignotant=Prise USB active Vert fixe=Il est possible d'enlever la clé USB en toute sécurité
	Témoin d'Alimentation AC Bleu fixe=Alimentation AC disponible
	Témoin de Charge de la Batterie Vert clignotant=Faible niveau de charge Vert fixe=Haut niveau de charge
	Témoin de Charge de la Batterie Vert clignotant=Haut niveau de charge Vert fixe=Charge terminée

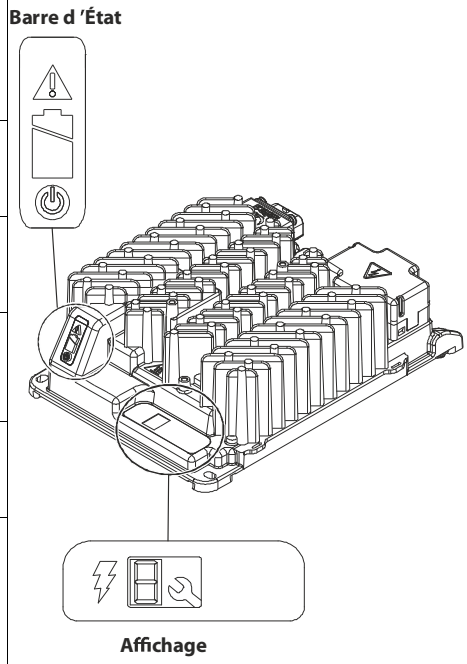

Affichage	
	Le **témoin de sortie de charge** signifie que la sortie du chargeur est active et qu'il y a un risque potentiel de décharge électrique.
	Le **profil de charge/affichage des erreurs** affiche l'un des quatre codes possibles indiquant des conditions différentes: Le code «F» signifie qu'une condition de défaut interne a provoqué l'arrêt du chargement. Le code «E» signifie qu'une condition d'erreur externe a provoqué l'arrêt du chargement. Le code «P» signifie que le mode de programmation du chargeur est actif. Les codes «E», «F» et «P» apparaîtront, puis ils seront suivis de trois chiffres et d'un point pour indiquer les différentes conditions (p. ex. E-0-0-4). Se référer aux sections «Codes des défauts du chargeur» ou «Codes d'erreur du chargeur» pour plus de détails sur ces conditions et leurs solutions. Les codes 'P' indiquent les numéros de courbe de charge.
	Le **Bouton Sélectionner le Profil de Charge** est utilisé pour sélectionner un profil de charge parmi ceux stockés dans le chargeur. Jusqu'à 25 profils peuvent être stockés. Appuyer sur ce bouton pour visualiser les profils de charge actifs.

Codes d'Erreur

Le chargeur IC650 se surveille lui et son environnement en permanence pour des situations inhabituelles. Quelques indications peuvent nécessiter l'attention de l'utilisateur.

Symptômes	Action Recommandée
Aucun voyant	Vérifier l'alimentation AC et la connexion aux batteries
Témoin de Défaut/Erreur/USB rouge clignotant	Lire le numéro de code de défaut (par exemple F-0-0-1) sur le profil / Erreur d'affichage de charge et de se référer au tableau des codes de défauts ci-dessous
Témoin de Défaut/Erreur/USB orange clignotant	Lire le numéro de code d'erreur (par exemple E-0-0-1) sur le profil / Erreur d'affichage de charge et de se référer au tableau des codes d'erreur ci-dessous

Codes de Défaut du Chargeur

Code	Description	Solution
F-0-0-1 F-0-0-2 F-0-0-3 F-0-0-4 F-0-0-6		Défaut interne du chargeur. Déconnecter le chargeur de la batterie et de l'alimentation pour 30 secondes minimum et réessayer le chargeur. S'il échoue à nouveau, contacter votre Distributeur / Support Produit

Codes d'Erreur du Chargeur		
Code	**Description**	**Solution**
E-0-0-1 E-0-2-1	Haute tension batterie	Vérifier la tension de la batterie et les connexions des câbles. Vérifier la taille et l'état de la batterie. Cette erreur s'effacera automatiquement dès que la tension sera dans la plage normale.
E-0-0-2 E-0-2-2	Faible tension batterie	Vérifier la tension de la batterie et les connexions des câbles. Vérifier la taille et l'état de la batterie. Cette erreur s'effacera automatiquement dès que la tension sera dans la plage normale.
E-0-0-3	Arrêt du chargement, causé par la batterie n'atteignant pas la tension requise dans un délai sûr. (dépend du profil de chargement)	Causes possibles: sortie du chargeur réduite en raison de températures élevées, mauvais état de la batterie, batterie extrêmement déchargée et/ou batterie mal connectée. Solutions possibles : utiliser le chargeur à une température ambiante moins élevée. remplacer la batterie. Vérifier les connexions CC. Cette erreur s'effacera une fois que le chargeur sera réinitialisé en choisissant du courant CC.
E-0-0-4	La batterie n'a pas pu obtenir la tension minimale (dépend du profil de chargement)	Vérifier s'il y a des cellules en court-circuit ou endommagées. Solutions possibles : remplacer la batterie. Vérifier les connexions CC. Cette erreur s'effacera automatiquement une fois que le chargeur sera réinitialisé en choisissant du courant CC.

E-0-0-7	Limite de durée de charge de la batterie dépassée	Causes possibles: mauvais état de la batterie, batterie extrêmement déchargée, batterie mal connectée et/ou charges parasites élevées sur la batterie pendant le chargement. Solutions possibles : remplacer la batterie. Vérifier les connexions CC. Déconnecter les charges parasites. Cette erreur s'effacera automatiquement une fois que le chargeur sera réinitialisé en choisissant du courant CC.
E-0-0-8	Température de la batterie en dehors de la plage normale	Erreur possible du capteur de température de la batterie. Vérifier le capteur et les connexions relatives à la température. Réinitialiser le chargeur. Cette erreur s'effacera une fois que la condition aura été corrigée.
E-0-1-1	Le chargeur est désactivé par une commande externe	Cette erreur apparaît uniquement dans les fichiers du chargeur, pas sur l'interface utilisateur. Il indique que le chargeur a été désactivé par un contrôleur externe sur le réseau de bus CAN (Comm configuration uniquement)
E-0-1-2	Erreur relative à une inversion de polarité	La batterie n'est pas correctement connectée au chargeur. Vérifier les connexions de la batterie. Cette erreur s'effacera une fois que la condition aura été corrigée
E-0-1-6 E-0-1-8 E-0-2-6	Le fonctionnement USB a échoué	Échec de la mise à jour du logiciel ou échec de l'opération de script. S'assurer que la clé USB soit correctement formatée et réinsérer la clé USB
E-0-1-7	Le fonctionnement USB a échoué	Retirer et réinsérer la clé USB. Si la situation persiste, sélectionner du courant CA et réessayer en réinsérant la clé USB

E-0-1-9	Le matériel ne supporte pas le logiciel	Le chargeur ne supporte pas la nouvelle version du logiciel. Contacter votre Distributeur/ Support Produit
E-0-2-3	Erreur de haute tension AC (> 270VCA)	Connecter le chargeur à une source de courant AC qui fournit un courant AC stable entre 85 à 270 VCA/45-65 Hz. Cette erreur s'effacera une fois que la condition aura été corrigée
E-0-2-4	Échec de l'initialisation du chargeur	Le chargeur n'a pas réussi à se mettre en marche correctement. Déconnecter la prise entrée secteur CA et la batterie pendant 30 secondes avant de réessayer
E-0-2-5	Erreur d'oscillation AC basse tension	La source AC est instable. Pourrait être causé par un générateur sous-dimensionné et/ou des câbles d'entrée extrêmement sous-dimensionnés. Connecter le chargeur à une source de courant AC qui fournit un courant AC stable entre 85 à 270 VCA/45-65 Hz. Cette erreur s'effacera une fois que la condition aura été corrigée
E-0-2-7	Défaut de surintensité USB	La protection contre les surintensités du matériel a été déclenchée. Retirer et réinsérer la clé USB. Si le défaut persiste, essayer d'utiliser une clé USB différente
E-0-2-8	Courbe de charge incompatible	La courbe de charge sélectionnée est incompatible avec le logiciel du chargeur. Mettre à jour le logiciel du chargeur ou sélectionner une courbe de charge différente
E-0-2-9	Erreur CAN Bus	Vérifier physiquement le connecteur CAN, l'état des bus électriques et autre modules CAN pour s'assurer de leur bon fonctionnement (Comm configuration seulement)

E-0-3-0	Erreur module Comm batterie	Vérifier le bon fonctionnement du module CAN bus de la batterie (Comm configuration seulement).
E-0-3-1	Erreur interne du chargeur	Retirer l'alimentation AC et la batterie pour 30 secondes minimum et réessayer le chargeur. Si le problème persiste, contacter votre Distributeur/Support Produit

3.17 ANNEAUX DE LEVAGE/ARRIMAGE

Arrimage

Lors du transport de la machine:

- La plate-forme doit être complètement abaissée en position transport.
- Retirer tous les éléments non fixés à la machine.
- La machine doit être arrimée au plancher du camion ou de la remorque comme indiqué Figure 3-20. (8E/20E) ou Figure 3-21. (10E/26E).

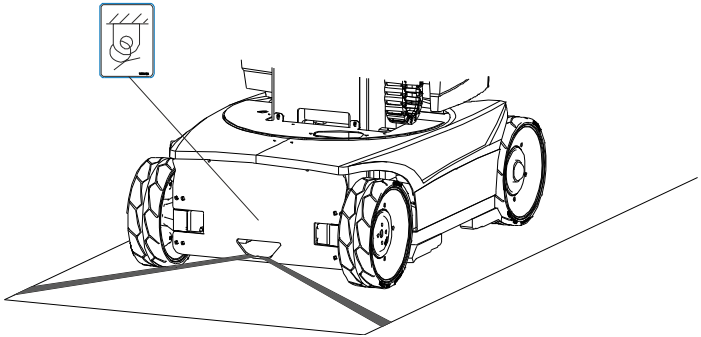

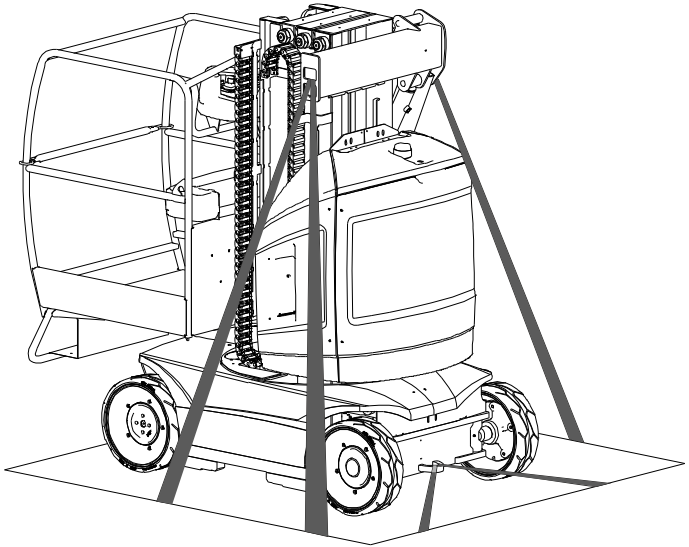

Figure 3-20. Arrimage de la Machine - 8E/20E

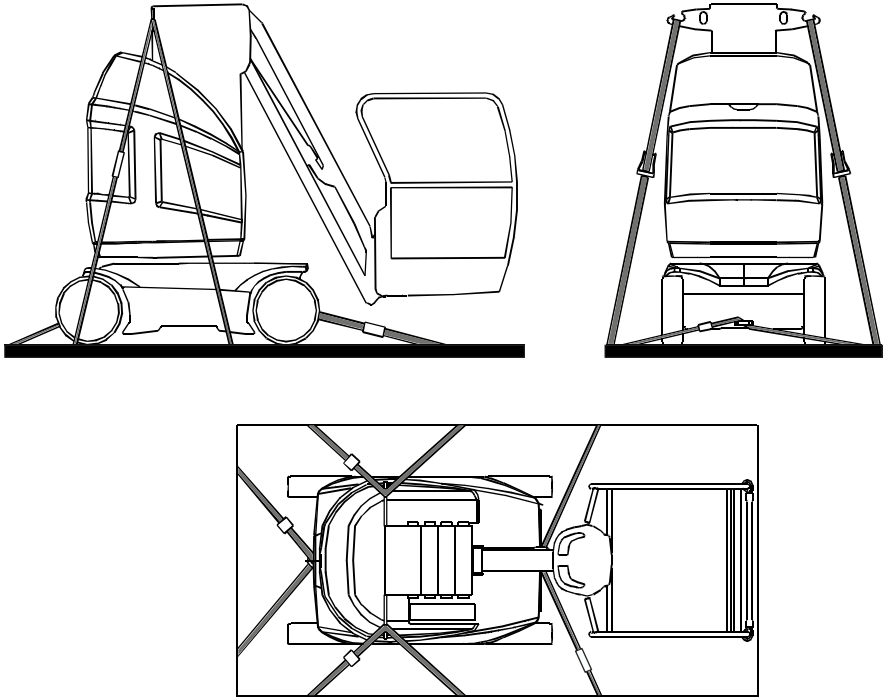

Figure 3-21. Arrimage de la Machine - 10E/26E

Levage

Lors du levage de la machine:

- La plate-forme doit être complètement abaissée en position transport.

- Retirer tous les éléments non fixés à la machine.

- Fixer les élingues/chaînes aux DEUX anneaux de levage comme indiqué Figure 3-22.

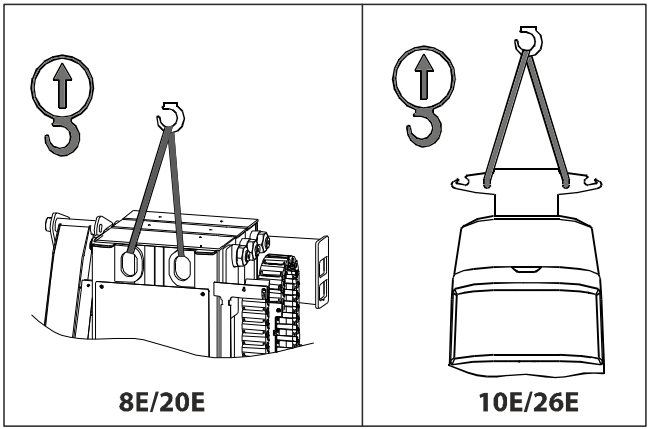

Figure 3-22. Levage de la Machine

Cette machine peut également être soulevée à l'aide d'un chariot élévateur:

- Abaisser complètement le mât et le bras.
- Positionner la structure en ligne avec le châssis bras au dessus de l'essieu arrière.
- Positionner les fourches comme indiqué Figure 3-23.

⚠ AVERTISSEMENT

VÉRIFIER LA CAPACITÉ DU CHARIOT ÉLÉVATEUR ET DE SES ÉQUIPEMENTS. POSITIONNER LES FOURCHES DU CHARIOT AUX ENDROITS INDIQUÉS. LA MACHINE DOIT ÊTRE GARDÉE AUSSI PRÈS DU SOL QUE POSSIBLE PENDANT LE DÉPLACEMENT DU CHARIOT ÉLÉVATEUR (MAIS AVEC UNE DISTANCE SUFFISANTE POUR ÉVITER LE CONTACT DES ROUES AVEC LE SOL).

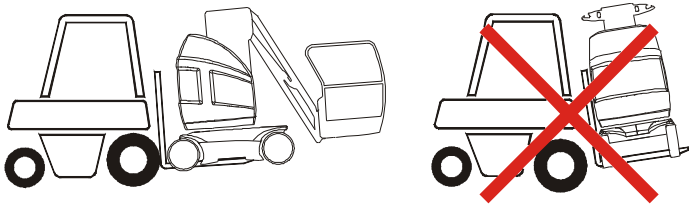

Figure 3-23. Utilisation d'un Chariot Elévateur

3.18 REMORQUAGE

Ne pas remorquer cette machine, sauf en cas d'urgence ou de panne d'alimentation.

NOTICE

LA VITESSE DE REMORQUAGE AUTORISÉE EST DE 3 KM/H (1.9 MPH). LA DISTANCE MAXIMALE DE REMORQUAGE AUTORISÉE EST DE 500 M (0.3 MILES).

Desserrage Électriques des Freins

NOTE: *Le desserrage électrique des freins nécessite que la tension de la batterie soit suffisante pour maintenir les freins en mode desserré jusqu'à ce que la destination soit atteinte.*

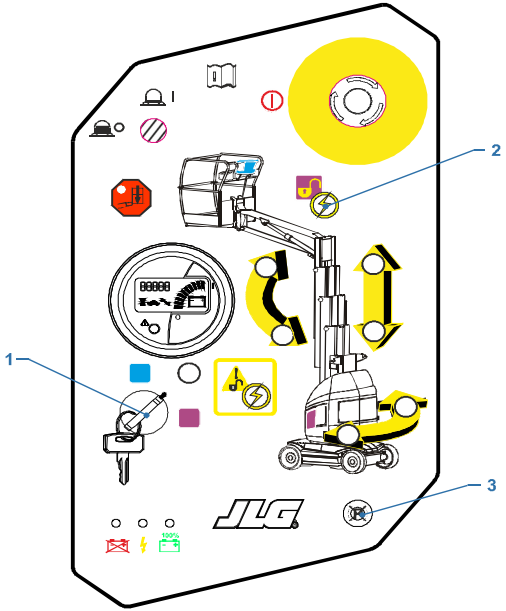

Figure 3-24. Desserrage Électrique des Freins

1. Caler les roues ou immobiliser la machine avec le véhicule de remorquage.
2. Positionner le **sélecteur (1)** sur Sol.
3. Appuyer et maintenir le **Bouton poussoir de validation (2)** (selon équipement).
4. Appuyer sur le **bouton de desserrage des freins (3)** pendant 1 seconde. Une fois les freins débrayés, une alarme sonore (son discontinu) retentit.
5. En fin de remorquage, appuyer et maintenir le **bouton poussoir de validation (2)** (selon équipement) et à nouveau le **bouton de débrayage des freins (3)** ou mettre la machine hors tension afin de remettre les freins en fonction.

NOTE: *Toute action visant à suspendre l'alimentation électrique des freins - par exemple, en appuyant sur l'interrupteur d'arrêt d'urgence du poste de commande au sol ou en mettant le sélecteur sur la position ARRÊT ou PLATE-FORME, remettra les freins en fonction.*

SECTION 4. PROCEDURES D'URGENCE

4.1 GENERALITES

Cette section explique la procédure à suivre en cas d'urgence durant le fonctionnement de la machine.

4.2 PROCÉDURES D'URGENCE

Opérateur dans l'incapacité de conduire la machine

SI L'OPERATEUR DE LA PLATE-FORME EST DANS L'INCAPACITE DE FAIRE FONCTIONNER OU DE CONDUIRE LA MACHINE:

1. D'autres personnes doivent faire fonctionner la machine à partir des commandes au sol, uniquement selon le besoin.
2. Seul du personnel qualifié à bord de la plate-forme peut utiliser les commandes. NE PAS CONTINUER D'UTILISER LA MACHINE SI LES COMMANDES NE FONCTIONNENT PAS CORRECTEMENT.
3. Des équipements de secours peuvent être utilisés pour libérer le(s) occupant(s) de la plate-forme. Des grues et des chariots à fourche peuvent servir à stabiliser le mouvement de la machine.

Plate-forme ou Bras Coincé dans des Structures en Hauteur

Si la plate-forme ou le bras télescopique est coincé ou accroché dans des structures ou équipements en hauteur, secourir les occupants de la plate-forme avant de dégager la machine.

4.3 COMMANDE DE SECOURS

La machine dispose d'un poste de commande prioritaire au sol. Les commandes au sol permettent d'effectuer les mouvements de montée/descente et d'orientation. Ce poste de commande ne doit être utilisé qu'en cas d'urgence pour ramener la nacelle au niveau du sol, si le conducteur à son bord est dans l'incapacité de le faire lui-même.

AVERTISSEMENT

SAUF EN CAS D'URGENCE, NE PAS UTILISER LE POSTE DE COMMANDE AU SOL SI LA NACELLE EST OCCUPÉE.
VEILLER À CE QU'AUCUNE PERSONNE NE SE TROUVE SOUS LA PLATE-FORME DE TRAVAIL AVANT DE L'ABAISSER.

1. Positionner le **sélecteur à clé (1)** sur SOL.
2. Appuyer et maintenir le **bouton de validation (2)** (selon équipement).
3. Actionner le bouton du **mouvement approprié (3)** jusqu'à ce que la hauteur ou la position adéquate soit atteinte.

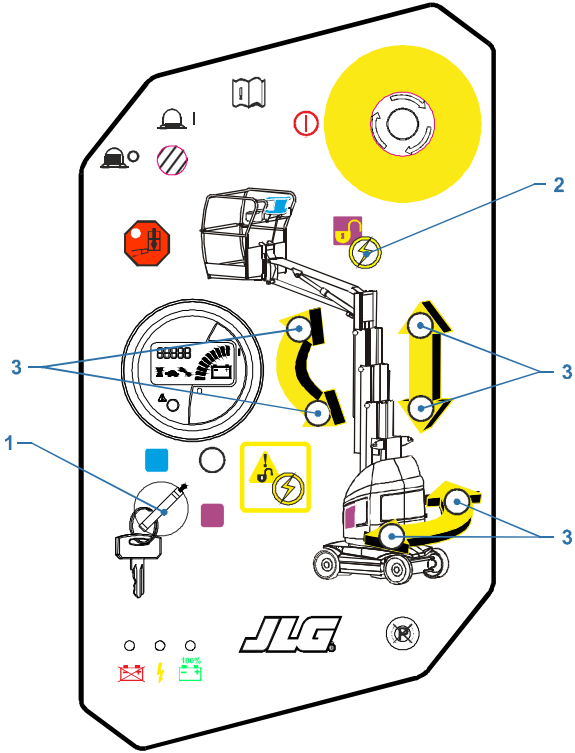

Figure 4-1. Commandes de Secours

4.4 DESCENTE D'URGENCE

En cas de panne d'alimentation générale, la plate-forme peut être descendue manuellement par gravité. voir Section 3 - Commandes de Descente Manuelle de la Plate-forme.

4.5 NOTIFICATION D'INCIDENT

JLG Industries, Inc. doit immédiatement être averti de tout incident impliquant un produit JLG. Même si aucun dommage corporel ou matériel n'est apparent, contacter l'usine par téléphone et lui fournir tous les détails nécessaires.

ETATS UNIS: +1 (877) 554 7233 (Appel gratuit)

EUROPE: (44) 1 698 811005

AUSTRALIA: (61) 2 65 811111

E-mail:ProductSafety@JLG.com

Tout incident impliquant un produit de JLG Industries n'ayant pas été signalé au fabricant dans un délai de 48 heures peut entraîner l'annulation de la garantie pour la machine concernée.

NOTICE

APRÈS UN INCIDENT, INSPECTER SOIGNEUSEMENT LA MACHINE ET TESTER TOUTES LES FONCTIONS EN COMMENÇANT À PARTIR DES COMMANDES AU SOL, PUIS DEPUIS LES COMMANDES DE LA PLATE-FORME. NE PAS RELEVER LA PLATE-FORME À PLUS DE 3 M (10 FT), À MOINS D'ÊTRE SÛR QUE TOUS LES DOMMAGES ONT ÉTÉ RÉPARÉS ET QUE TOUTES LES COMMANDES FONCTIONNENT CORRECTEMENT.

4.6 REMORQUAGE D'URGENCE

Le remorquage n'est pas recommandé. voir Section 3-18 REMORQUAGE pour la procédure de remorquage en situation d'urgence.

4.7 SYSTÈME D'OUTREPASSEMENT DES SÉCURITÉS (MSSO) (SELON ÉQUIPEMENT)

Le Système d'Outrepassement des Sécurités (MSSO) ne doit être utilisé que pour récupérer un opérateur qui serait immobilisé, coincé ou incapable d'utiliser la machine avec les commandes bloquées depuis la plate-forme suite à une situation de surcharge.

NOTE: *Si la commande du MSSO est utilisée, un indicateur de défaut clignotera et un code d'erreur s'affichera sur le Système de Contrôle JLG qui devra être réinitialisé par une technicien de maintenance qualifié JLG.*

NOTE: *Il n'est pas nécessaire d'effectuer de vérification du fonctionnement du MSSO. Le Système de Contrôle JLG affichera un code d'erreur en cas de défaut du bouton.*

Pour utiliser le MSSO:

1. Depuis le poste de commande au sol, positionner le Sélecteur Plate-forme/Arrêt/Sol sur Sol.
2. Tirer le Bouton d'Arrêt d'Urgence.
3. Appuyer et maintenir le bouton du MSSO ainsi que le bouton de commande du mouvement désiré.

SECTION 5. CARACTÉRISTIQUES GÉNÉRALES & MAINTENANCE

5.1 INTRODUCTION

Cette section du manuel fournit les informations supplémentaires nécessaires à l'opérateur pour pouvoir utiliser et entretenir correctement cette machine.

La partie maintenance de cette section est prévue pour aider l'opérateur de la machine à effectuer seulement les tâches quotidiennes de maintenance; elle ne remplace le Programme de maintenance préventive et d'inspection inclus dans le manuel d'entretien et de maintenance.

Autres Publications Disponibles

Manuel de Pièces Détachées - 8E/20E 31210229

Manuel de Pièces Détachées - 10E/26E.....31210230

Schéma Hydraulique 1001223676

Schéma Electrique.....1001223600

5.2 SPÉCIFICATIONS D'UTILISATION

Tableau 5-1. Spécifications d'Utilisation et Dimensions - Modèles CE

Modèles		8E	8E-L		8E XL		10E	10E-L	
Capacité Nominale de la Plate-Forme de Travail		200 kg							
Nombre de Personnes		2	1	2	1	2	2	1	2
Force Latérale Manuelle Maxi		400 N	200 N	400 N	200 N	400 N	400 N	200 N	400 N
Vitesse Max. du Vent		12.5 m/s	12.5 m/s	0	12.5 m/s	0	12.5 m/s	12.5 m/s	0
Pente Max. Admissible en Elévation (Pente et Dévers)		4.4% (2.5°)							
Pente Max. Admissible Repliée (Pente) (Voir Figure 3-17.)		25% (14°)							
Pente Max. Admissible Repliée (Dévers) (Voir Figure 3-17.)		8.7% (5°)							
Vitesse de Translation Maxi	Repliée	5.5 km/h							
	En Élévation	0.75 km/h					0.75 km/h (1) ou 0.40 km/h (2)		
Rayon de Braquage Intérieur Rayon de Braquage Extérieur		0.55 m 1.99 m							
Hauteur Plancher Maxi		6.20 m					8.10 m		
Déport Horizontal	Depuis l'axe de la Machine	2.00 m			2.17 m		2.73 m		
	Depuis le Bord des Roues Arrières	1.20 m			1.37 m		1.93 m		
	Depuis le Bord Latéral des Roues	1.50 m			1.67 m		2.23 m		
Hauteur Libre sous la Plate-forme		5.08 m					6.51 m		
Poids Brut Approximatif de la Machine		2100 kg	1860 kg		2125 kg		2980 kg	2600 kg	

Tableau 5-1. Spécifications d'Utilisation et Dimensions - Modèles CE

Modèles	8E	8E-L	8E XL	10E	10E-L
Charge Max. sur les Roues (par roue)	1170 kg	1020 kg	1160 kg	1660 kg	1450 kg
Pression Hydraulique Max.	16 MPa			18 MPa	
Pression au Sol Maximum	17.2 kg/cm^2	15.9 kg/cm^2	17.1 kg/cm^2	21.5 kg/cm^2	19.7 kg/cm^2
Tension du Circuit Electrique	24 V DC				

(1) Jusqu'à 7.20 m (23.6') - Hauteur plate-forme avec le bras complètement déplié

(2) Au-delà de 7.20 m (23.6') - Hauteur plate-forme avec le bras complètement déplié

Tableau 5-2. Spécifications d'Utilisation et Dimensions - Modèles ANSI

Modèles		20E	20E-L		26E	26E-L	
Capacité Nominale de la Plate-Forme de Travail		227 kg (500 lbs)					
Nombre de Personnes		2	1	2	2	1	2
Force Latérale Manuelle Maxi		400 N (90 lbf)	200 N (45 lbf)	400 N (90 lbf)	400 N (90 lbf)	200 N (45 lbf)	400 N (90 lbf)
Vitesse Max. du Vent		12.5 m/s (41 ft/s)	12.5 m/s (41 ft/s)	0 (0 ft/s)	12.5 m/s (41 ft/s)	12.5 m/s (41 ft/s)	0 (0 ft/s)
Pente Max. Admissible en Élévation (Pente et Dévers)		4.4% (2.5°)					
Pente Max. Admissible Repliée (Pente) (Voir Figure 3-17.)		25% (14°)					
Pente Max. Admissible Repliée (Dévers) (Voir Figure 3-17.)		8.7% (5°)					
Vitesse de Translation Maxi	Repliée	5.5 km/h (3.4 mph)					
	En Élévation	0.75 km/h (0.47 mph)			0.75 km/h (1) ou 0.40 km/h (2) (0.47 mph) (1) ou 0.25 mph (2))		
Rayon de Braquage Intérieur Rayon de Braquage Extérieur		0.55 m (1.8') 1.99 m (6.5')					
Hauteur Plancher Maxi		6.20 m (20.3')			8.10 m (26.6')		
Déport Horizontal depuis l'axe de la Machine	Portillon Porte saloon	2.00 m (6.6') 1.97 m (6.5')			2.73 m (9.0') 2.68 m (8.8')		
Hauteur Libre sous la Plate-forme		5.08 m (1.67')			6.51 m (21.4')		

Tableau 5-2. Spécifications d'Utilisation et Dimensions - Modèles ANSI

Modèles	20E	20E-L	26E	26E-L
Poids Brut Approximatif de la Machine	2210 kg (4875 lbs)	1965 kg (4335 lbs)	3130 kg (6900 lbs)	2750 kg (6060 lbs)
Charge Max. sur les Roues (par roue)	1250 kg (2755 lbs)	1100 kg (2425 lbs)	1760 kg (3880 lbs)	1590 kg (3510 lbs)
Pression Hydraulique Max.	16 MPa		18 MPa	
Pression au Sol Maximum	17.9 kg/cm^2 (255 psi)	16.6 kg/cm^2 (236 psi)	22.4 kg/cm^2 (319 psi)	20.9 kg/cm^2 (297 psi)
Tension du Circuit Electrique	24 V DC			

(1) Jusqu'à 7.20 m (23.6') - Hauteur plate-forme avec le bras complètement déplié

(2) Au-delà de 7.20 m (23.6') - Hauteur plate-forme avec le bras complètement déplié

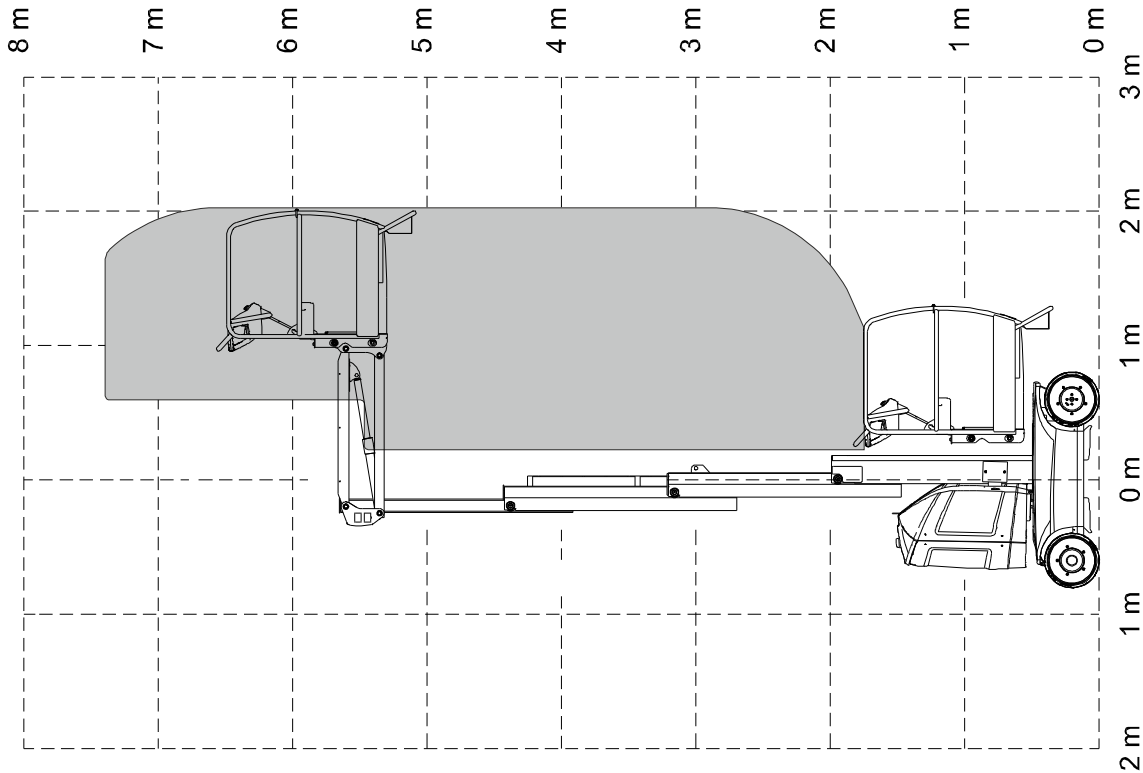

Figure 5-1. Diagramme d'Évolution 8E & 8E-L/20E & 20E-L

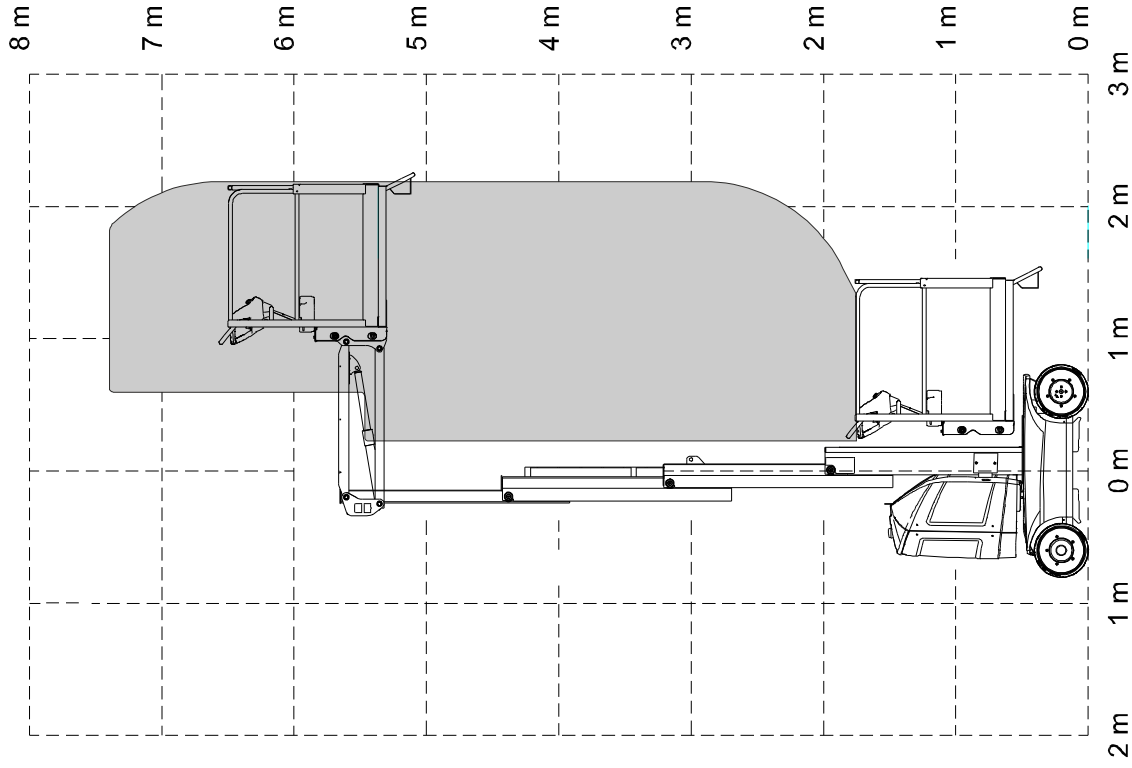

Figure 5-2. Diagramme d'Évolution 8E XL

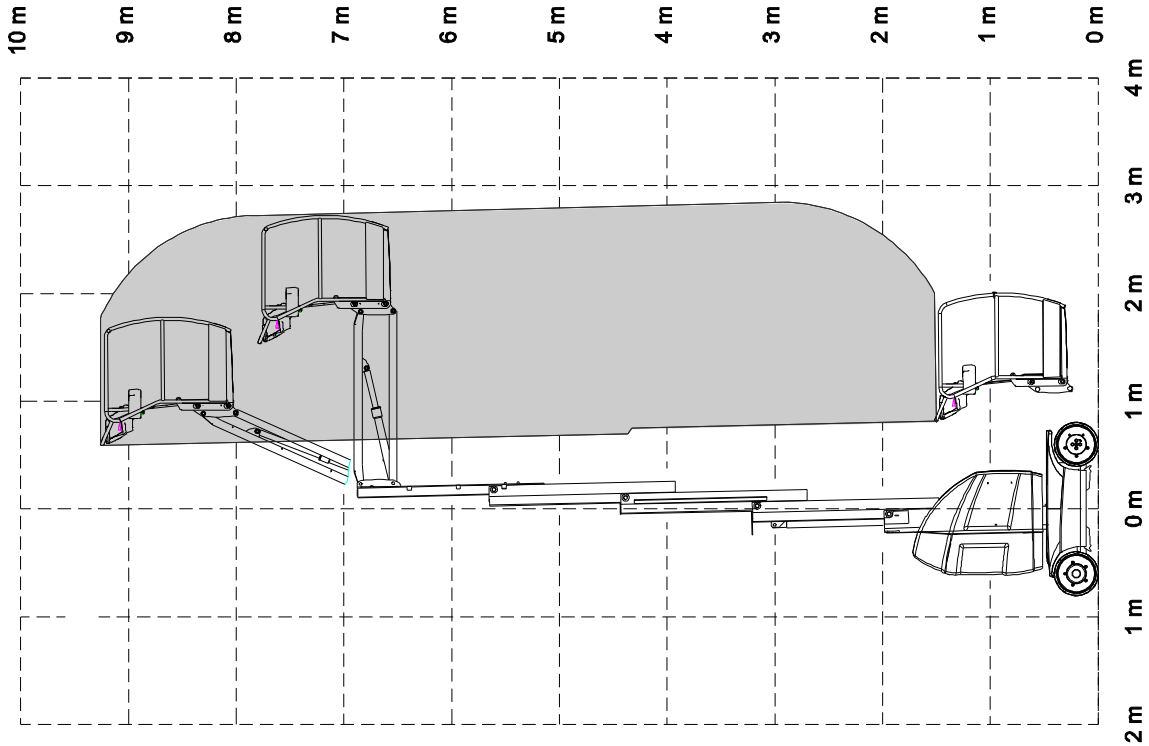

Figure 5-3. Diagramme d'Évolution 10E & 10E-L/ 26E & 26E-L

Tableau 5-3. Dimensions

DECRIPTION		8E/20E	8E-L/20E-L	8E XL	10E-26E	10E-L/26E-L
Hauteur Plancher - Repliée		0.63 m (2.1')			0.35 m (1.1')	
Hauteur Totale Machine Repliée		1.99 m (6.5')				
Largeur Totale		0.99 m (3.3')				
Longueur Totale	Portillon Porte saloon	2.10 m (6.9') 2.09 m (6.8')		2.35 m	2.82 m (9.3') 2.77 m (9.1')	
Plate-forme de Travail - Longueur		0.85 m (2.8')		1.06 m	0.70 m (2.3')	
Plate-forme de Travail - Largeur		0.92 m (3.02')		0.92 m	0.90 m (3.0')	

Tableau 5-4. Roues

DESCRIPTION	Tous Modèles
Taille	Ø406 x 125 mm (Ø16" x 5")
Couple de Serrage des Ecrous de Roue	142-163 Nm (105-120 ft.lbs)

Tableau 5-5. Moteurs de Translation - Groupe Hydraulique

DESCRIPTION			Tous Modèles
Moteurs de Translation		Tension	15 VAC
		Puissance	0.85 kW
Groupe Hydraulique	Moteur	Tension	24 VDC
		Puissance	3 kW
	Pompe	Cylindrée	3.1 cm^3/tr- (0.19 cu.in/rev)
		Débit	9.6 l/mn @ 13 MPa - (2.54 gal/min @ 1900 psi)
	Capacité	Réservoir	6 l (5.5 l utile) - (1.59 gal (1.46 gal utile))
		Circuit Hydraulique (1)	Approx. 9 l - (2.38 gal)

(1) - Réservoir Inclus

Tableau 5-6. Batterie

DESCRIPTION	8E/20E	10E/26E
Tension (48 VDC)	4 batteries de 6V	
Ah (Batterie Standard)	213 Ah sous 20 h	260 Ah sous 20 h
Poids Batterie (Approx.)	116 kg	142 kg

Tableau 5-7. Graisses & Lubrifiants

CODE	SPECIFICATIONS	e.g.
A	Graisse Multifonctionnelle - Pression Extrême	MOBILUX EP2 COMPLEX EP2
B	Graisse pour Engrenage	MOBILTAC 81
C	Huile Minérale Non Détergente (*)	MOBIL DTE 10XL 68
D	Huile Synthétique pour Chaînes	Fuchs VT 800

(*) A adapter aux conditions d'utilisation de la machine. Voir Tableau 5-13

NOTE: *Outre les recommandations de JLG, il est déconseillé de mélanger des huiles de marques ou de types différents. Les additifs requis qu'elles contiennent, ainsi que leur viscosité peuvent en effet être différents.*

Tableau 5-8. Huile Hydraulique - Standard

SPECIFICATION	NERVOFLUID VG 15	MOBIL DTE 10 XL15
Grade de Viscosité ISO	15	15
Viscosité Cinématique @ +40°C (104°F)	14.9 mm^2/s (cSt)	15.8 mm^2/s (cSt)
Viscosité Cinématique @ +100°C (212°F)	3.8 mm^2/s (cSt)	4.07 mm^2/s (cSt)
Point d'Écoulement, Max.	-40°C (-40°F)	-54°C (-65°F)
Point d'Éclair, Min.	175°C (347°F)	182°C (359°F)
Index de Viscosité	153	168
Classification ISO 6743-4	HV	-

Tableau 5-9. Huile Hydraulique - Option

SPECIFICATIONS	PANOLIN HLP SYNTH 3504	NERVOL EQUIVIS XV32	NERVOL AGROFLUID 32
Type d'Huile	Synthétique Biodégradable	Basse Température	Synthétique Alimentaire
Grade de Viscosité ISO	32 cSt	32 cSt	32 cSt
Viscosité Cinématique @ -20°C (-4°F)	1150 cSt	428 cSt	795 cSt
Viscosité Cinématique @ 0°C (32°F)	280 cSt	127 cSt	198 cSt
Viscosité Cinématique @ +40°C (104°F)	30.6 cSt	32.3 cSt	31 cSt
Point d'Écoulement, Max.	-58°C (-72.4°F)	-39°C (-38.2°F)	-60°C (-76°F)
Point d'Éclair, Min.	240°C (464°F)	208°C (406.4°F)	230°C (446°F)
Index de Viscosité	140	-	143
Classification ISO 6743-4	-	HV	-

5.3 MAINTENANCE POUR L'OPÉRATEUR

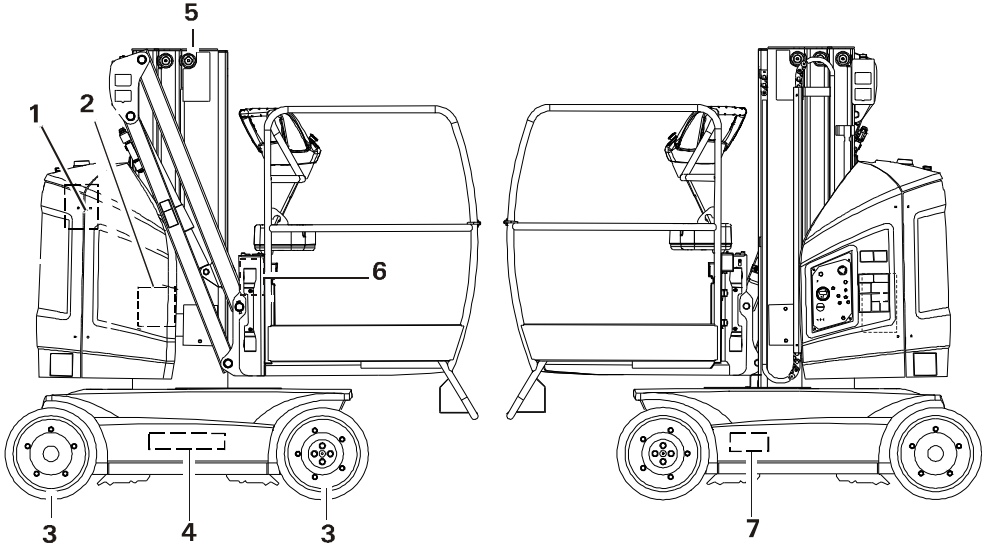

1. Batterie
2. Niveau d'huile/Filtre à Huile
3. Pneus & Roues
4. Lubrification de la Couronne d'Orientation
5. Lubrification des Chaînes de Levage
6. Vérification du Détecteur de Surcharge
7. Vérification du Détecteur de Dévers

Figure 5-4. Entretien de l'Opérateur et Diagramme de Lubrification pour l'Opérateur - 8E/20E

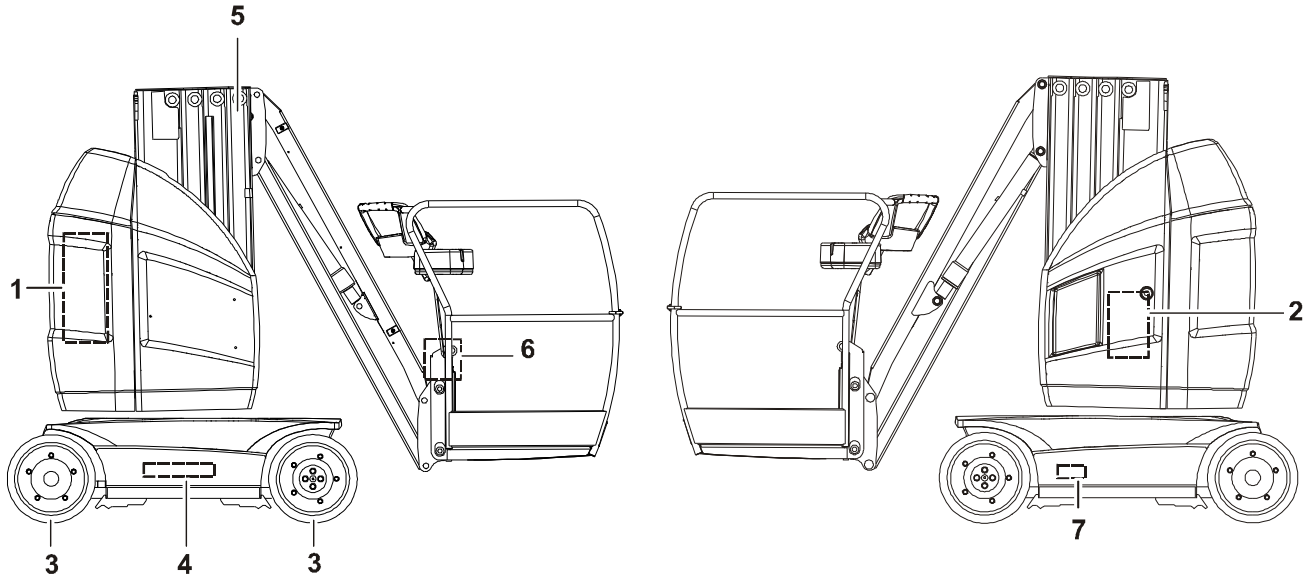

1. Batterie
2. Niveau d'huile/Filtre à Huile
3. Pneus & Roues
4. Lubrification de la Couronne d'Orientation
5. Lubrification des Chaînes de Levage
6. Vérification du Détecteur de Surcharge
7. Vérification du Détecteur de Dévers

Figure 5-5. Entretien de l'Opérateur et Diagramme de Lubrification pour l'Opérateur - 10E/26E

5.4 DÉMONTAGE DES CAPOTS DU CHASSIS

- Dévisser les quatre (4) vis de fixation (a);
- Retirer le capot gauche (b) en premier: Faites glisser le capot vers l'arrière de la machine (1) d'environ 20 mm (1"), puis lever les capots (2) pour les retirer complètement;
- Retirer le capot droit (c): Procéder de la même manière que pour le capot gauche.

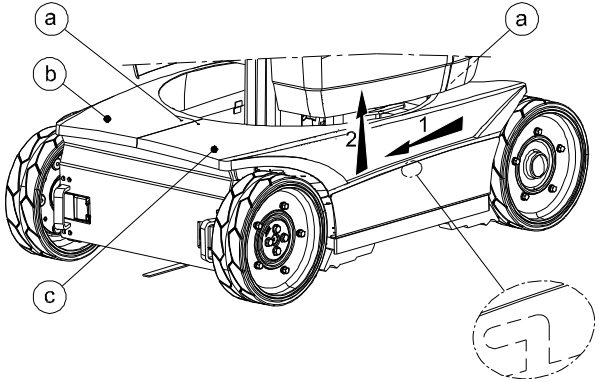

Figure 5-6. Démontage des Capot du Chassis

5.5 ENTRETIEN DE LA BATTERIE

Procédures d'entretien et de sécurité des batteries

⚠ ATTENTION

VEILLER À CE QUE L'ACIDE DES BATTERIES N'ENTRE PAS EN CONTACT AVEC LA PEAU OU LES VÊTEMENTS. PORTER DES VÊTEMENTS ET DES LUNETTES DE PROTECTION LORS DE TOUTE INTERVENTION SUR LES BATTERIES. NEUTRALISER TOUTE ÉCLABOUSSURE D'ACIDE DE BATTERIE AVEC DU BICARBONATE DE SOUDE ET DE L'EAU.
L'ACIDE DES BATTERIES DÉGAGE UN GAZ EXPLOSIF PENDANT LA CHARGE. TOUTE FLAMME, ÉTINCELLE OU CIGARETTE ALLUMÉE EST À PROSCRIRE DANS LA ZONE DE CHARGE DES BATTERIES. NE CHARGER LES BATTERIES QUE DANS UN ENDROIT BIEN VENTILÉ.

Régulièrement:

- Nettoyer et sécher le dessus des batteries.
- S'assurer que les connexions sont propres et serrées.

Tension de la Batterie

NOTE: *Les mesures de tension doivent être effectuées après une charge complète de la batterie, une fois le chargeur débranché et après que la batterie soit restée au repos pendant 15 minutes.*

- Mesurer la tension de l'élément depuis B+ (Câble Rouge) jusqu'à B- (Cable Bleu) et enregistrer la valeur dans le cahier d'entretien de la batterie.

NOTE: *Contactez JLG Industries si des différences de densité importantes apparaissent entre les différents éléments.*

Utilisation d'une batterie dans un environnement froid

Les températures basses diminuent la capacité de la batterie. La batterie doit être complètement chargée quand la machine est utilisée dans un environnement froid.

Batterie ne travaillant pas en permanence ou batterie inactive

Une batterie qui n'est pas utilisée ou utilisée par intermittence doit être stockée chargée dans un endroit sec à l'abri du gel. Une charge doit être effectuée une fois par mois.

- Débrancher la batterie pour l'isoler électriquement.
- Maintenir le dessus de la batterie propre et sec pour éviter l'auto décharge.

NOTICE

SI LA BATTERIE N'EST PAS UTILISÉE CONTINUELLEMENT, ELLE DOIT ÊTRE RECHARGÉE AVANT UTILISATION ET AU MOINS UNE FOIS PAR MOIS.

AVANT DE REMETTRE EN SERVICE UNE BATTERIE QUI EST RESTÉE INACTIVE PENDANT UNE LONGUE PÉRIODE, VOUS DEVEZ RECHARGER LA BATTERIE ET VÉRIFIER LA TENSION DE CHAQUE ÉLÉMENT.

Diagnostic de Pannes de la Batterie

Symptomes	Causes probables	Solutions
Faible tension des éléments en circuit ouvert.	Densité de l'électrolyte trop basse.	Voir "densité de l'électrolyte inégale ou trop basse".
	Court-circuit.	Nettoyer le dessus de la batterie.
Température des éléments de batterie trop élevée (supérieure à 45°).	Problème avec le chargeur.	Faire vérifier le chargeur par un technicien.
	Mauvaise circulation de l'air durant la charge.	Laisser les capots de la machine ouverts pendant la charge. Réduire la température du local de charge (ventilation artificielle).
	Batterie court-circuités.	Remplacer la batterie.
Batterie incapable de supporter un travail régulier.	Batterie sous chargée.	Effectuer une charge d'égalisation.
	Câble ou connexion défectueux.	Vérifier l'état des câbles et connexions.
	Batterie en fin de vie.	Remplacer la batterie.

5.6 NIVEAU D'HUILE/FILTRE A HUILE - 8E/20E

NOTE: *Prendre soin de ne pas introduire d'impuretés (poussière, eau, etc.) pendant que le bouchon est retiré.*

Vérification du Niveau d'Huile Hydraulique

Point de Lubrification - Réservoir hydraulique
Capacité du réservoir: 6 litres
Lubrifiant - Huile hydraulique (Voir Tableau 5-8)
Fréquence - Quotidiennement

NOTE: *Vérifier le niveau d'huile avec les roues complètement braquées à gauche.*

1. Localiser l'**autocollant (1)** sur le **réservoir (2)** à travers le capot du mât gauche (un orifice est prévu à cet effet).
2. Le niveau d'huile doit se trouver entre les **repères (3)** MIN (minimum) et MAX (maximum) sur l'autocollant.
3. S'il faut faire l'appoint:
   - Retirer le capot du mât gauche.
   - Essuyer tous les débris et saletés autour du bouchon de remplissage (4), puis ajouter de l'huile appropriée en utilisant un entonnoir. Ajouter de l'huile jusqu'à ce que le niveau se situe entre les repères (3) MIN et MAX.

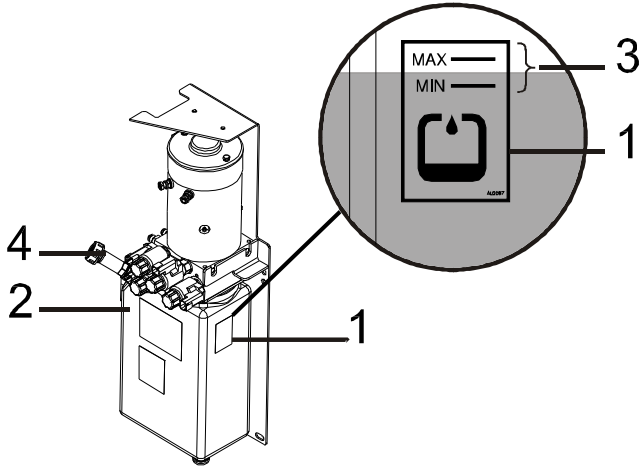

Figure 5-7. Vérification du Niveau d'Huile Hydraulique - 8E/20E

5.7 NIVEAU D'HUILE/FILTRE A HUILE - 10E/26E

NOTE: *Prendre soin de ne pas introduire d'impuretés (poussière, eau, etc.) pendant que le bouchon est retiré.*

Vérification du Niveau d'Huile Hydraulique

Point de Lubrification - Réservoir hydraulique
Capacité du réservoir: 6 litres
Lubrifiant - Huile hydraulique (Voir Tableau 5-8)
Fréquence - Quotidiennement

NOTE: *Vérifier le niveau d'huile avec les roues complètement braquées à gauche.*

1. Ouvrir la porte d'accès au **groupe hydraulique (1)**.
2. Localiser l'**autocollant (2)** sur le **réservoir (3)**.
3. Le niveau d'huile doit se trouver entre les **repères (4)** MIN (minimum) et MAX (maximum) sur l'autocollant.
4. S'il faut faire l'appoint, essuyer tous les débris et saletés autour du **bouchon de remplissage (5)**, puis ajouter de l'huile appropriée en utilisant un entonnoir. Ajouter de l'huile jusqu'à ce que le niveau se situe entre les **repères (4)** MIN et MAX.

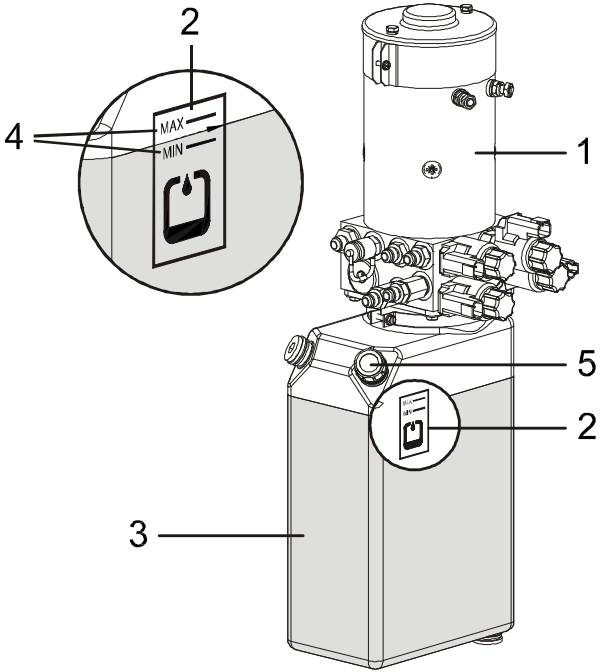

Figure 5-8. Vérification du Niveau d'Huile Hydraulique - 10E/26E

5.8 REMPLACEMENT DU FILTRE HYDRAULIQUE

Point de Lubrification - Élément filtrant (JLG P/N: 930134)
Fréquence - Après les 50 premières heures d'utilisation et toutes les 250 heures par la suite.

1. Couper l'alimentation de la machine.
2. Retirer le capot du mât gauche (8E/20E), ouvrir la porte d'accès (10E/26E) pour accéder au **groupe hydraulique (1)**.
3. Essuyer tous les débris et saletés autour du **bouchon du filtre (2)**.
4. Dévisser le **bouchon du filtre (2)**.
5. Installer une vis (M6) dans le **trou taraudé (3)** du filtre et extraire le **filtre (4)**. Utiliser un container pour récupérer l'huile qui pourrait s'écouler de la cavité du filtre.
6. Installer un nouveau filtre (lubrifier le joint torique du filtre avant l'insertion) et visser le bouchon.
7. Effectuer quelques mouvements d'orientation depuis le poste de commande au sol pour purger l'air du circuit.
8. Vérifier le niveau et ajouter de l'huile si nécessaire.

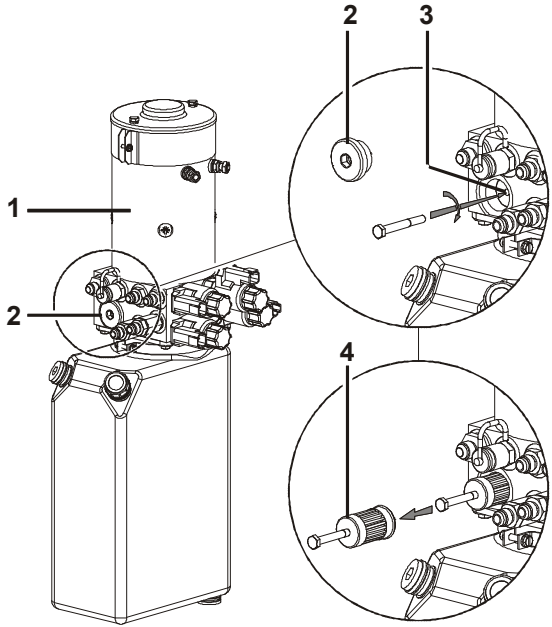

Figure 5-9. Remplacement du Filtre Hydraulique

5.9 PNEUS ET ROUES

Pneus Usés et Endommagés

Vérifier régulièrement si les pneus sont usés ou endommagés. Les pneus dont les bords sont usés ou le profil déformé doivent être remplacés. Les pneus endommagés de manière significative au niveau de la bande de roulement ou du flanc nécessitent une évaluation immédiate avant de remettre la machine en service.

Remplacement des Roues

Les roues de rechange doivent avoir le même diamètre et le même profil que les roues d'origine. Les pneus de rechange doivent être de la même taille et dans la même gamme de charge que ceux qu'ils remplacent.
L'utilisation de pièces d'origine est recommandé.

Les deux pneus/roues d'un même essieu doivent être remplacé(e)s:

- Si le diamètre total du pneu est inférieur à 400 mm.
- Si une usure inégale est observée.

Un pneu endommagé de manière significative au niveau de la bande de roulement ou du flanc nécessite une évaluation immédiate avant de mettre la machine en service. Si une coupure, déchirure, fissure ou autre anomalie dépasse au moins une des dimensions suivantes, le pneu doit être remplacé:

- 76 mm de long
- 19 mm de large
- 19 mm de profondeur

- Si la roue métallique est visible à travers la bande de roulement du pneu.
- Si plusieurs anomalies sont observées dans un quadrant de la roue (distantes de moins de 90 degrés).

Montage des Roues

Il est extrêmement important d'appliquer et de maintenir un couple de serrage correct des roues.

⚠ AVERTISSEMENT

LES ECROUS DE ROUES DOIVENT ÊTRE INSTALLÉS ET MAINTENUS AU COUPLE CORRECT POUR ÉVITER LE DESSERRAGE DES ROUES, LA RUPTURE DES GOUJONS ET ÉVENTUELLEMENT LA SÉPARATION DE LA ROUE DE L'ESSIEU. UTILISER UNIQUEMENT DES ECROUS PRÉVUS POUR CETTE APPLICATION.

Utiliser une clé dynamométrique pour serrer les roues au couple approprié. Un serrage excessif entraînera la rupture des écrous ou la déformation permanente des trous de montage de la jante. Procédure de montage des roues:

1. Installer tous les goujons à la main pour éviter de détériorer le filetage. NE PAS lubrifier les filets.

2. Serrer les écrous dans l'ordre indiqué:

Tableau 5-10. Ordre de Serrage des Écrous de Roues

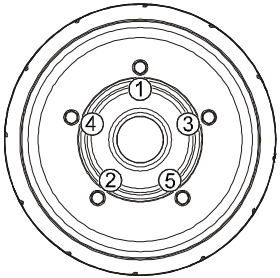

Etapes de Serrage - Roues Avant et Arrières		
1ère Etape	2ème Etape	3ème Etape
28-42 N.m (20-30 ft.lbs)	91-112 N.m (65-80 ft.lbs)	142-163 N.m (105-120 ft.lbs)

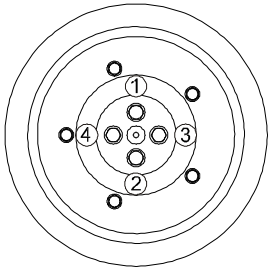

Etapes de Serrage - Moyeu Arrière		
1ère Etape	2ème Etape	3ème Etape
25-35 N.m (18-25 ft.lbs)	70-84 N.m (51-62 ft.lbs)	120-140 N.m (88-103 ft.lbs)

3. Le serrage des écrous doit se faire par étapes. Suivre l'ordre recommandé pour serrer les écrous en respectant le couple de serrage spécifié.

4. Le couple de serrage des écrous de roue doit être vérifié après les 50 premières heures d'utilisation et après chaque dépose de roue. Vérifier ensuite le serrage tous les 3 mois ou 125 heures de fonctionnement.

5.10 EMPLACEMENT DES AUTOCOLLANTS

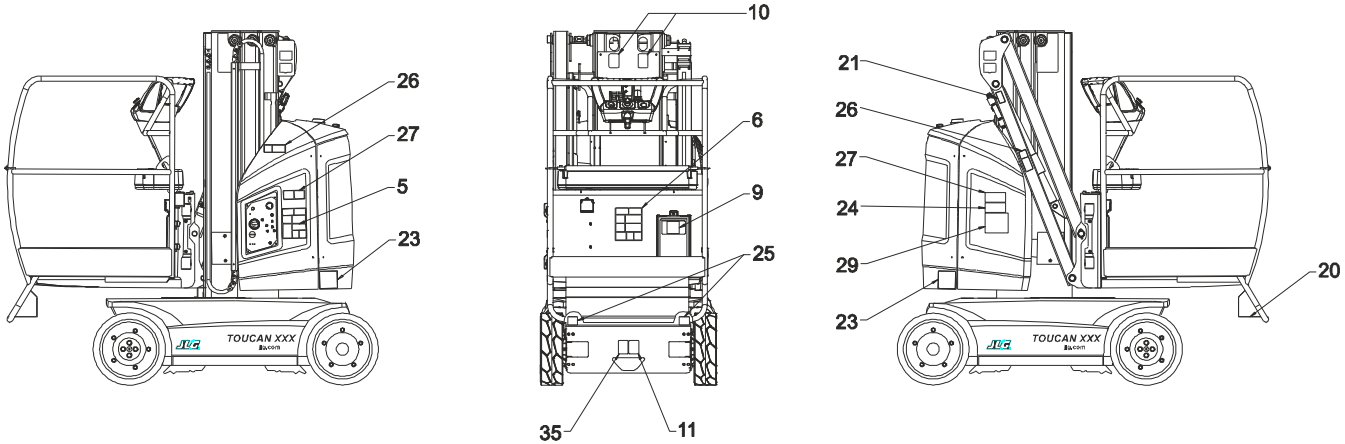

Figure 5-10. Installation Autocollants - 8E/20E Tous Marchés - Page 1/3

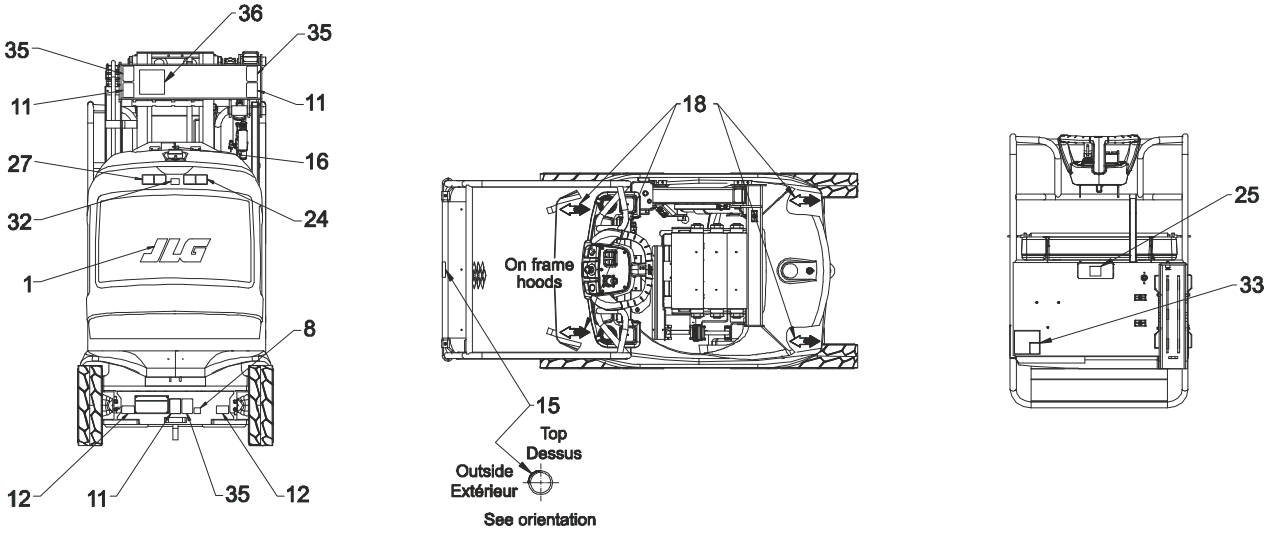

Figure 5-11. Installation Autocollants - 8E/20E Tous Marchés - Page 2/3

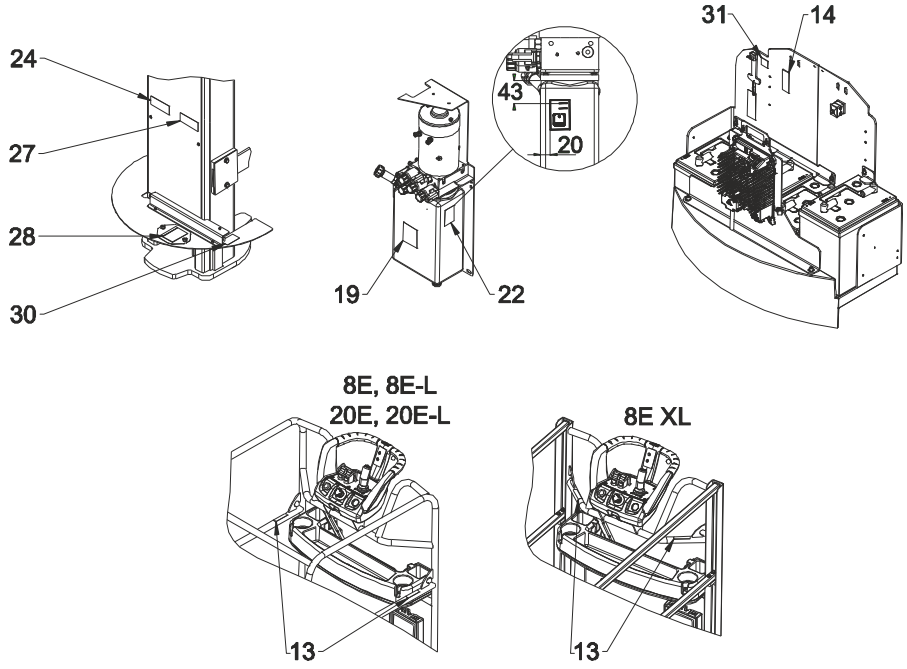

Figure 5-12. Installation Autocollants - 8E/20E Tous Marchés - Page 3/3

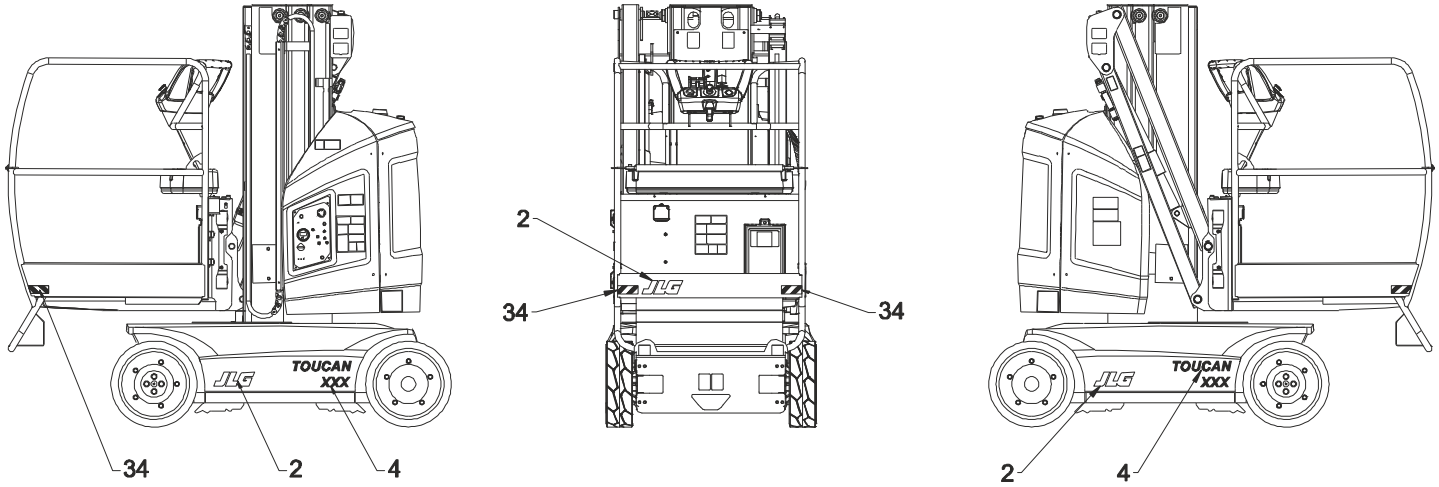

Figure 5-13. Decal Installation - 8E CE

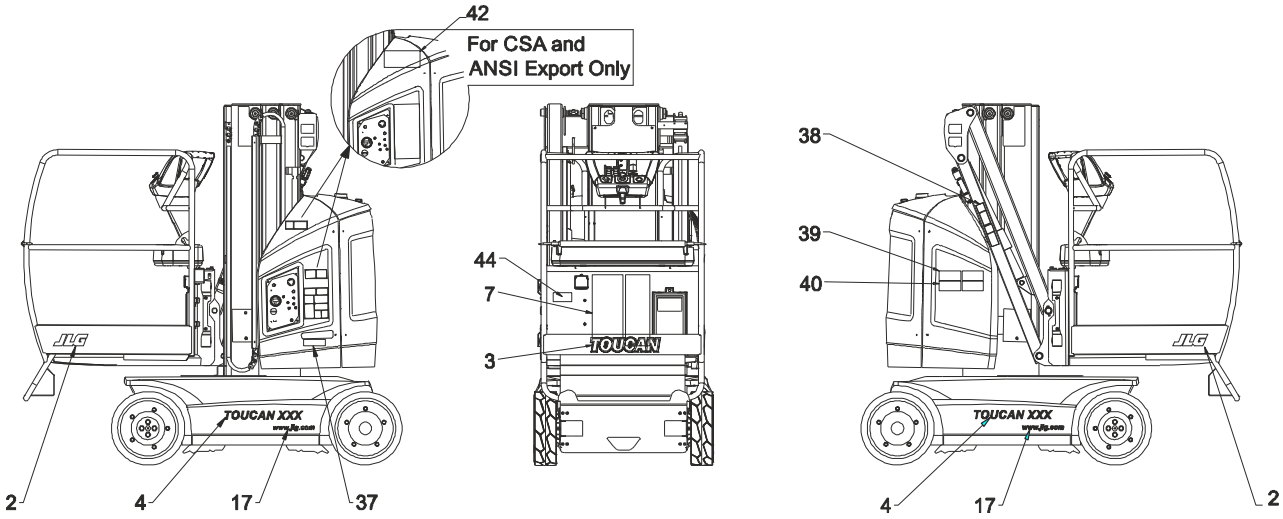

Figure 5-14. Decal Installation - 20E ANSI - Page 1/2

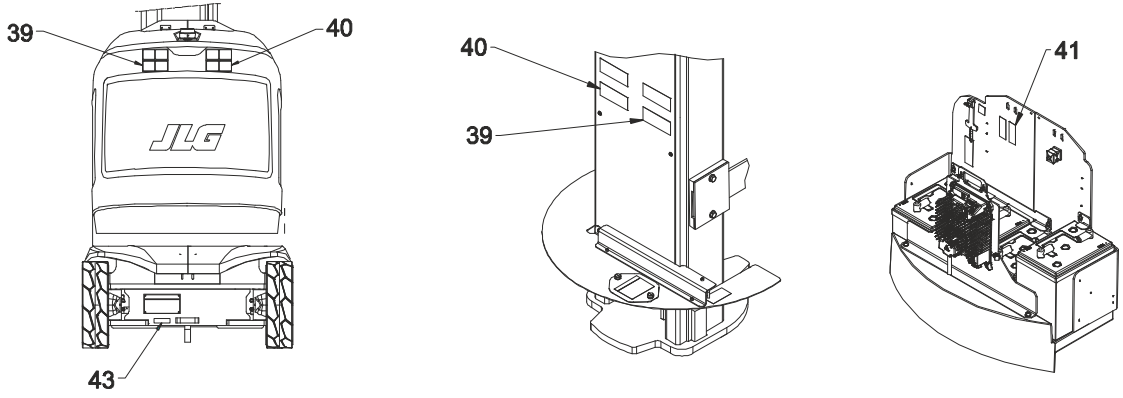

Figure 5-15. Decal Installation - 20E ANSI - Page 2/2

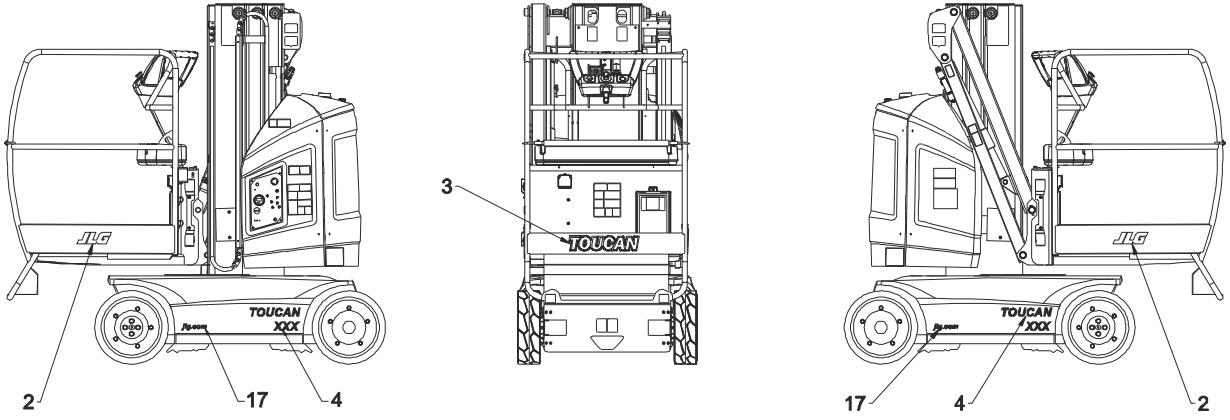

Figure 5-16. Decal Installation - 8E AS/NZL

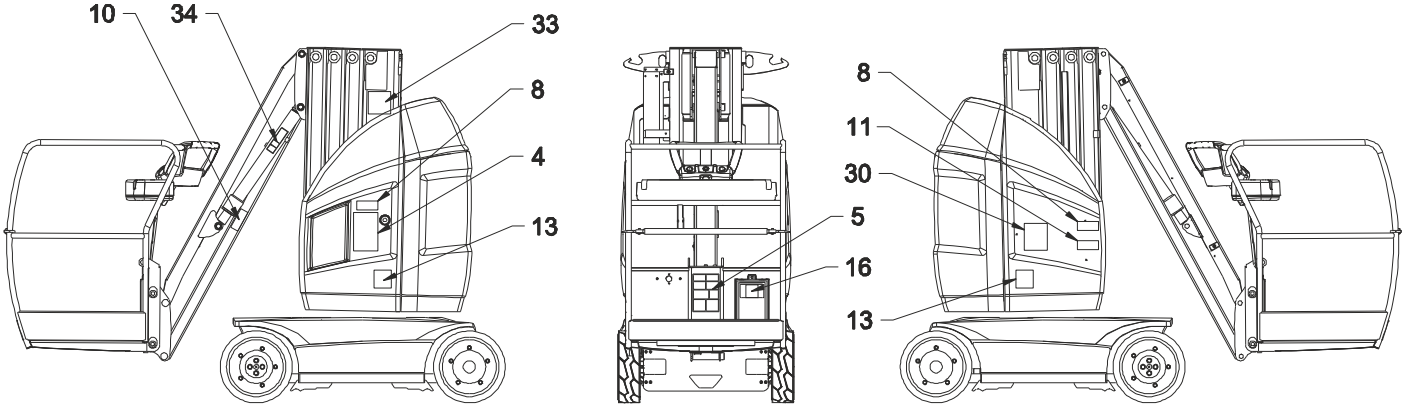

Figure 5-17. Decal Installation - 10E/26E Tous Marchés - Page 1/3

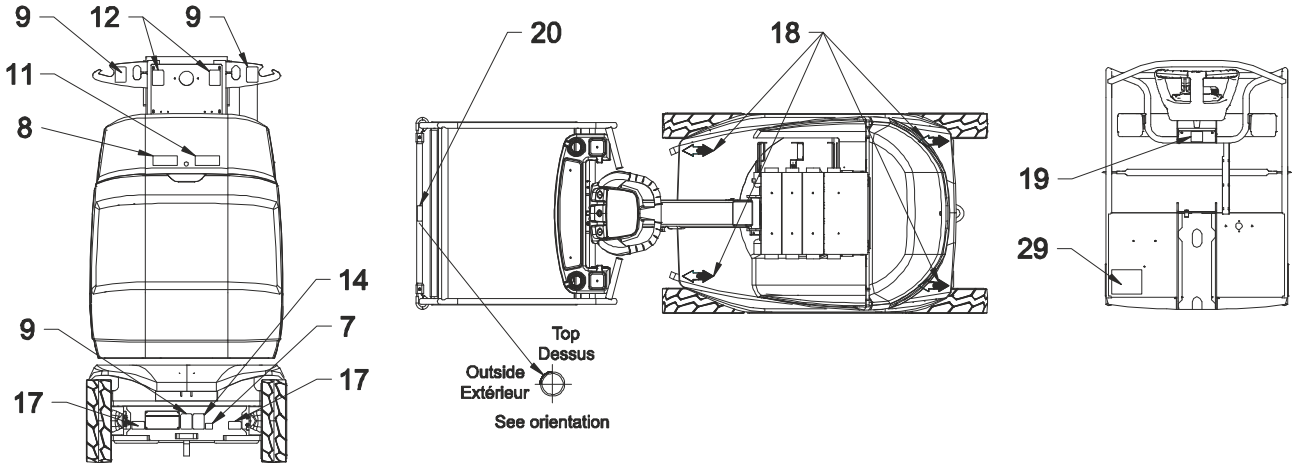

Figure 5-18. Decal Installation - 10E/26E Tous Marchés - Page 2/3

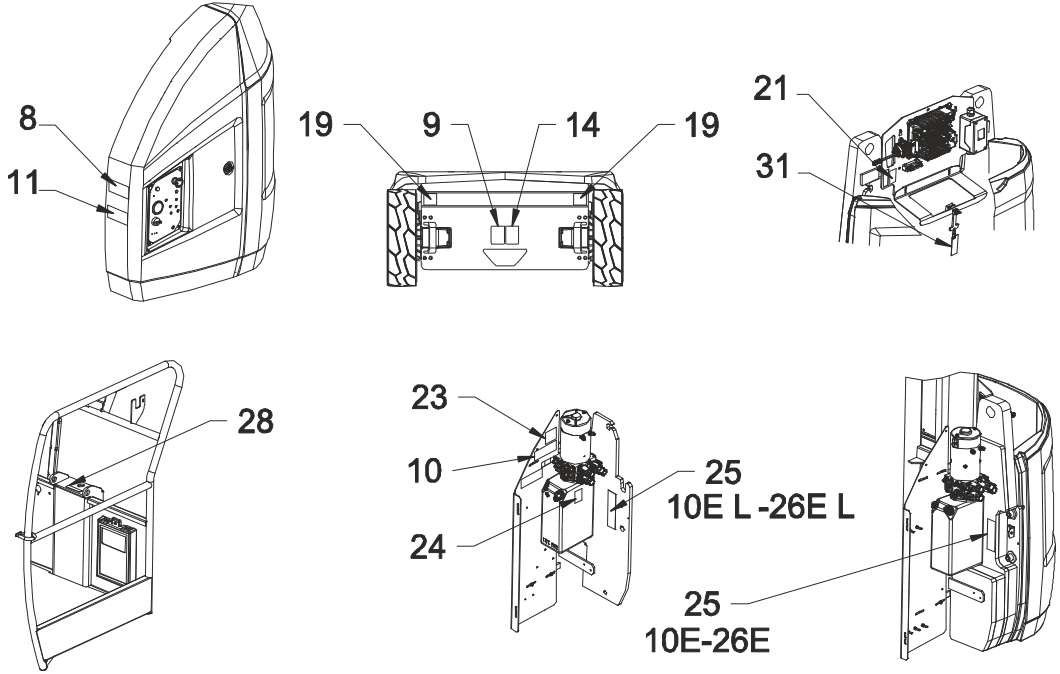

Figure 5-19. Decal Installation - 10E/26E Tous Marchés - Page 3/3

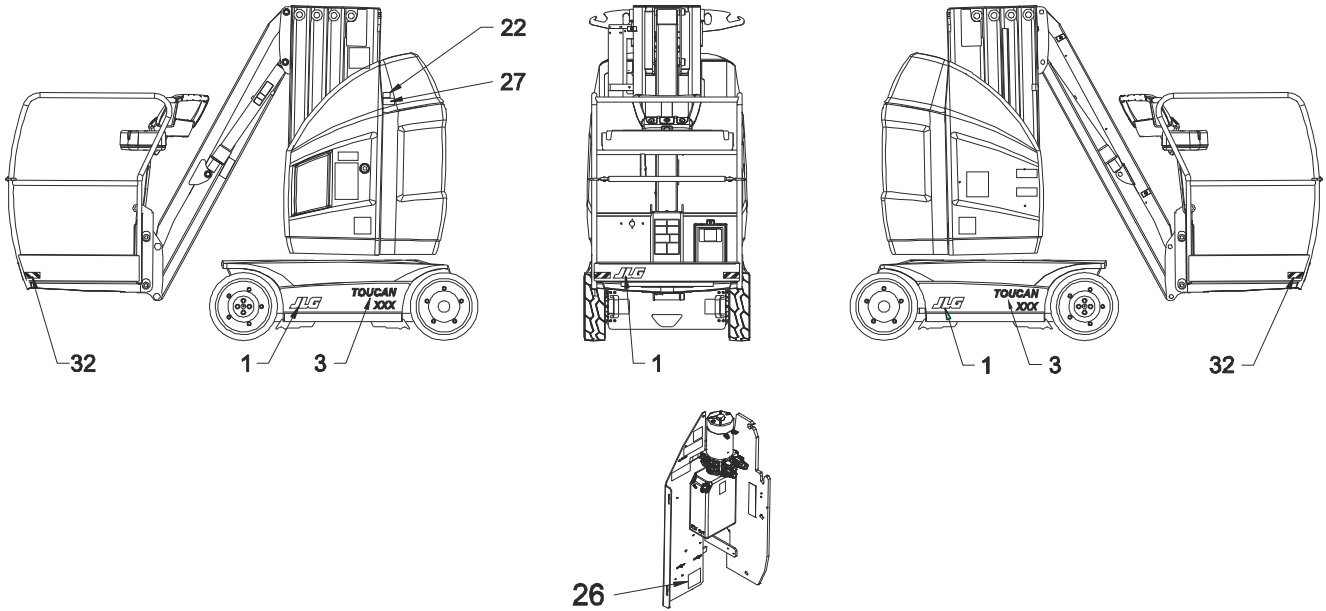

Figure 5-20. Decal Installation - 10E CE

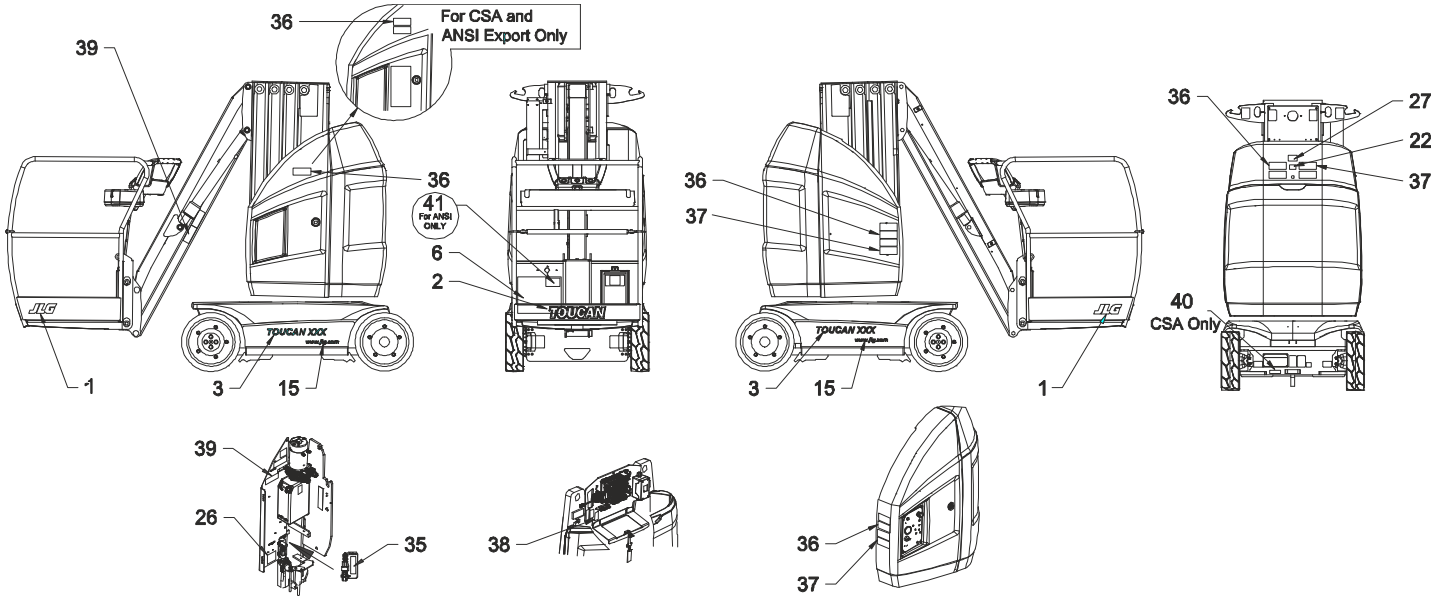

Figure 5-21. Decal Installation - 26E ANSI

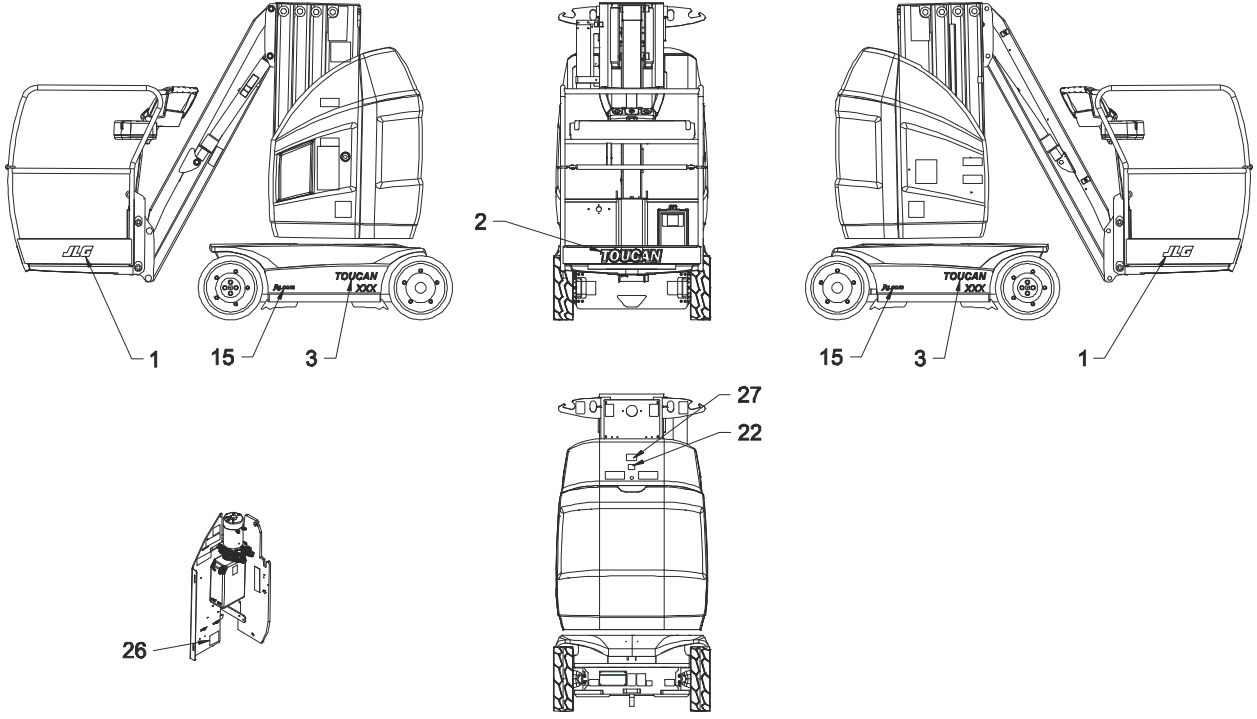

Figure 5-22. Decal Installation - 10E AS/NZL

Tableau 5-11. Liste des Autocollants - 8E/10E CE/AS/NZL

Élément #	8E	8E-L	8E XL	10E	10E-L	Élément #	8E	8E-L	8E XL	10E	10E-L
1	1702773	1702773	1702773	1705781	1705781	19	AU1423	AU1423	AU1423	AU2105	AU2105
2	1705781	1705781	1705781	-	-	20	AU2061	AU2061	AU2061	1706493	1706493
3	-	-	-	1001220461	1001220462	21	1001226413	1001226413	1001226413	1705803	1705803
4	1001220458	1001220459	1001220460	AU2109	1001214285	22	AU2097	AU2097	AU2097	AU2229	AU2229
5	AU2102	1001214284	1001214284	AU2102	1001214284	23	AU2098	AU2098	AU2098	AU1423	AU1423
6	AU2109	100214285	1001214285	-	-	24	AU2103	AU2103	AU2103	AU2097	AU2097
7	-	-	-	1001214286	1001214287	25	AU2105	AU2105	AU2105	AU2099	AU2099
8	1001214313	1001214314	1001214313	AU2108	AU2108	26	AU2107	AU2107	AU2107	1001245244	1001245244
9	1001227848	1001227848	1001227848	1703814	1703814	27	AU2108	AU2108	AU2108	1706740	1706740
10	1703811	1703811	1703811	AU2107	AU2107	28	AU2134	AU2134	AU2134	1704277	1704277
11	1703814	1703814	1703814	AU2103	AU2103	29	1001228389	1001228389	1001228389	1001214288	1001214288
12	1704016	1704016	1704016	1703811	1703811	30	1001245243	1001245243	1001245243	1001217094	1001217094
13	1704277	1704277	1704277	AU2098	AU2098	31	AU2215	AU2215	AU2215	AU2215	AU2215
14	1705203	1705203	1705203	1701499	1701499	32	AU2229	AU2229	AU2229	44420051	44420051
15	1706493	1706493	1706493	-	-	33	1001213900	1001213900	1001213900	1702631	1702631
16	1706740	1706740	1706740	1001227848	1001227848	34	4420051	4420051	4420051	1001226413	1001226413
17	-	-	-	1704016	1704016	35	1701499	1701499	1701499		
18	AU0149	AU0149	AU0149	AU0149	AU0149	36	1702631	1702631	1702631		

Tableau 5-12. Liste des Autocollants - 20E/26E ANSI/ANSI Export/CSA

Élément #	20E ENG	20E-L ENG	20E SPA/POR	20E-L SPA/POR	20E ENG/SPA	20E-L ENG/SPA	20E ENG/FR	20E-L ENG/FR
5	1001223845	1001223846	1001223847	1001223848	1001223849	1001223850	1001223851	1001223852
6	1001223853	1001223854	1001223855	1001223856	1001223853	1001223854	1001223853	1001223854
7	-	-	1001223857	1001223858	1001223855	1001223856	100122385	1001223860
8	1001223861	1001223862	1001223861	1001223862	1001223861	1001223862	1001223861	1001223862
Item #	**26E ENG**	**26E-L ENG**	**26E SPA/POR**	**26E-L SPA/POR**	**26E ENG/SPA**	**26E-L ENG/SPA**	**26E ENG/FR**	**26E-L ENG/FR**
4	1001223845	1001223846	1001223847	1001223848	1001223849	1001223850	1001223851	1001223852
5	1001223853	1001223854	1001223855	1001223856	1001223853	1001223854	1001223853	1001223854
6	-	-	1001223933	1001223934	1001223935	1001223936	1001223937	1001223938
7	1001223863	1001223864	1001223863	1001223864	1001223863	1001223864	1001223863	1001223864

5.11 LUBRIFICATION

NOTE: *Les intervalles de lubrification préconisés supposent une utilisation de la machine dans des conditions normales. Pour les machines utilisées de manière intensive et/ou soumises à des environnements ou conditions sévères, augmenter les fréquences de lubrification en conséquence.*

Chemin de Roulement de la Couronne

Points de Lubrification - 2 graisseurs
Capacité: Selon besoin
Lubrifiant - A (Voir Tableau 5-7)
Fréquence - Toutes les 250 heures d'utilisation.

1. Retirer les capots du châssis.
2. Depuis le poste de commande au sol, élever la mât pour accéder à la couronne d'orientation.
3. Localiser le **trou d'accès (1)** sur la couronne d'orientation.
4. Orienter la structure vers la droite pour accéder au premier **graisseur (2)**.
5. Graisser à l'aide d'une pompe à graisse.
6. Orienter la structure de 180° vers la gauche pour accéder au second graisseur puis graisser.

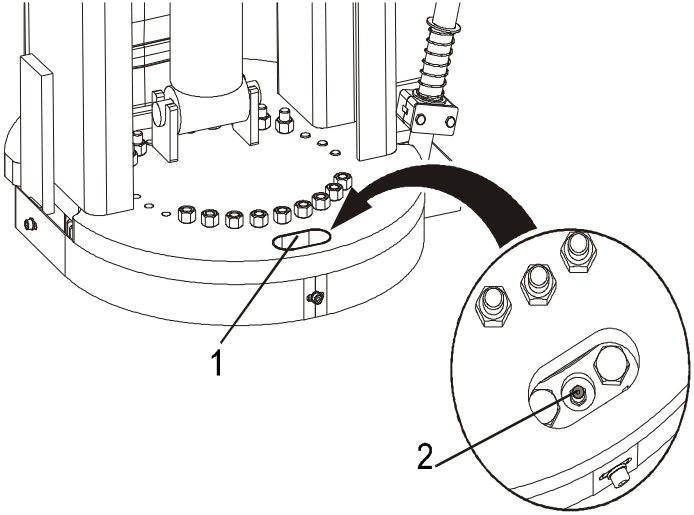

Figure 5-23. Lubrification du Chemin de Roulement

Denture de la Couronne

Points de Lubrification - Graisser chaque dent
Capacité: Selon besoin
Lubrifiant - B (Voir Tableau 5-7)
Fréquence - Toutes les 1000 heures d'utilisation

1. Retirer les capots du châssis.
2. Depuis le poste de commande au sol, élever la mât pour accéder à la couronne d'orientation.
3. Retirer les carters de **protections de la couronne (1)**.
4. Appliquer la graisse à l'aide d'un **pinceau (2)**.

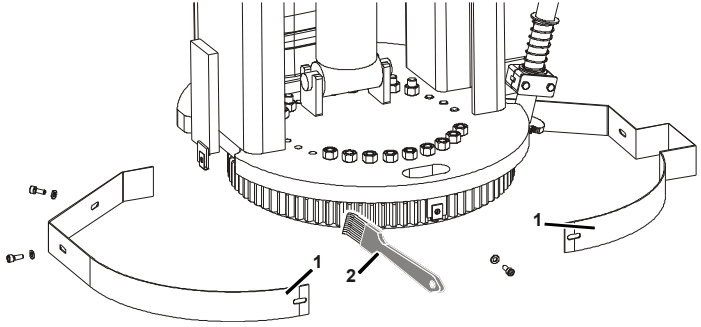

Figure 5-24. Lubrification de la Denture de la Couronne

Chaînes de Levage

Points de Lubrification - 4 chaînes (8E/20E) - 6 chaînes (10E/26E)
Capacité: Selon besoin
Lubrifiant - C (Voir Tableau 5-7)
Fréquence - Après les 50 premières heures d'utilisation, puis ensuite toutes les 125 heures d'utilisation (ou tous les 30 jours).

Le lubrifiant peut être appliqué manuellement à l'aide d'un pinceau ou par projection. Appliquer le lubrifiant longitudinalement et transversalement pour permettre au lubrifiant d'atteindre les joints entre les plaques.

Tableau 5-13. Grades de Viscosité Recommandés

TEMPERATURE	GRADE DE VISCOSITE ISO
de -15°C à 0°C (de 5°F à 32°F)	de 15 à 32 mm^2/s (cSt)
de 0°C à 50°C (de 32°F à 122°F)	de 46 à 150 mm^2/s (cSt)

5.12 VÉRIFICATION DU DÉTECTEUR DE SURCHARGE

Fréquence - Au moins tous les 6 mois.

1. Positionner le sélecteur à clé sur la position plate-forme.
2. Tirer le bouton d'arrêt d'urgence de chaque poste de commande.
3. Placer une charge (**L**) uniformément répartie sur le plancher de la plate-forme:

	8E/10E	20E/26E
L	200 kg	227 kg (500 lbs)

4. Lever la plate-forme avec les mains pour appliquer une légère force (**F**) vers le haut, puis relâcher l'effort pour laisser la plate-forme retomber.
   - Aucune alarme n'est activée.

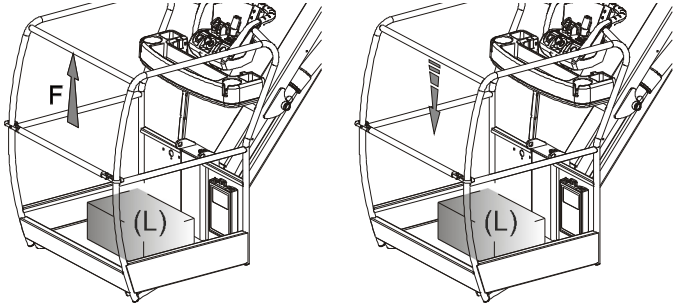

Figure 5-25. Vérification de la Surcharge

5. Ajouter 15 kg (33 lbs) de charge additionnelle à la charge (**L**).
6. Lever la plate-forme avec les mains pour appliquer une légère force (**F**) vers le haut, puis relâcher l'effort pour laisser la plate-forme retomber.
   - Les témoins d'avertissement ROUGE des postes de commande clignotent.
   - Une alarme sonore est déclenchée.
7. Retirer les 15 kg (33 lbs) de charge additionnelle.
8. Lever la plate-forme avec les mains pour appliquer une légère force (**F**) vers le haut, puis relâcher l'effort pour laisser la plate-forme retomber.
   - Aucune alarme n'est activée.

Si le système de surcharge ne fonctionne pas comme indiqué, faites calibrer et vérifier le système par un technicien qualifié avant de remettre la machine en service.

5.13 VÉRIFICATION DU DÉTECTEUR DE DÉVERS

Fréquence - Au moins tous les 6 mois.

1. Placer la machine sur une surface réputée horizontale.
2. Caler les deux roues arrières.
3. Retirer les capots du châssis et placer un niveau longitudinalement sur le châssis.
4. Avec un cric de capacité adéquate, lever l'avant du châssis. L'alarme doit s'activer à la valeur indiquée dans le Tableau 5-1 avec une tolérance de -0.2°/+0°.
5. Positionner le niveau perpendiculairement au châssis et soulever le côté droit ou le côté gauche du châssis. L'alarme doit s'activer à la valeur indiquée dans le Tableau 5-1 avec une tolérance de -0.2°/+0°.
6. Si l'alarme n'est pas activée dans les valeurs d'angle indiquées, le détecteur de dévers doit être recalibré par un technicien qualifié avant de remettre la machine en service.

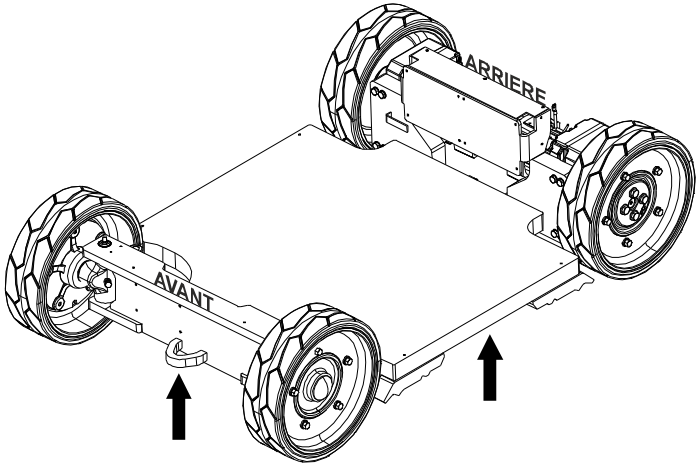

Figure 5-26. Emplacements du Cric

5.14 VÉRIFICATION DES CAPTEURS MOU DE CHAÎNE

Fréquence: Vérifier tous les 6 mois d'utilisation

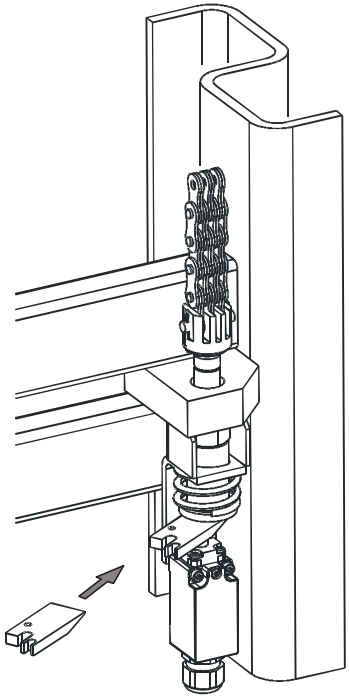

Figure 5-27. Vérification des Capteurs de Mou de Chaîne

S'assurer du bon fonctionnement des 2 (8E/20E) ou 3 (10E/26E) capteurs de mou de chaîne.

Localisation:

-8E/20E: un au sommet du mât #1 et un en bas du mât #4.

-10E/26E: un au sommet du mât #1, un au sommet du mât #2 et un en bas du mât #5.

Glisser une cale (P/N: ST2741) comme indiqué ci-dessus pour actionner le capteur de mou de chaîne et le maintenir activé. Le système fonctionne correctement si:

1. Depuis le poste de commandes de la plate-forme:

- Une alarme sonore se déclenche.
- Le voyant rouge de mou de chaîne s'allume.
- Toutes les fonctions sont coupées sauf celles de montée du bras et du mât.
- Les mouvements interdits sont indiqués par un voyant orange.

2. Depuis de poste de commandes au sol:

- Une alarme sonore se déclenche.

Répeter les étapes 1 et 2 pour chaque capteur de mou de chaîne.

5.15 INFORMATION SUPPLÉMENTAIRE

Les informations suivantes sont fournies conformément aux exigences de la directive européenne 2006/42/CE sur les machines et ne s'appliquent qu'aux machines CE.
Pour les machines électriques, le niveau de pression acoustique pondéré en A continu équivalent au niveau de la plateforme est de moins de 70 dB(A).
La valeur de vibration totale à laquelle est sujet le système main-bras ne dépasse pas 2,5 m/s^2. La valeur moyenne quadratique de l'accélération pondérée la plus élevée à laquelle est sujet le corps entier ne dépasse pas 0,5 m/s^2.

5.16 CODES D'ANOMALIE

Introduction

Cette sous-section fournit la référence des codes d'anomalie lus sur le témoin numérique multifonction. Pour de plus amples renseignements sur le témoin numérique multifonction, se reporter à la Section 3. Pour des informations sur l'emplacement d'un quelconque contacteur de fin de course ou capteur, consulter la Section 2.

Les codes d'anomalie sont classés par groupes en fonction de leurs deux premiers chiffres, ce qui correspond aussi au code clignotant du témoin d'alerte du système. Pour résoudre les problèmes en cas de codes d'anomalie multiples, commencer par le code d'anomalie ayant les deux premiers chiffres les plus élevés. **Si une correction est effectuée pendant une vérification, terminer cette dernière en remettant la machine sous tension à l'aide de l'interrupteur d'arrêt d'urgence.**

5.17 INDEX DES TABLEAUX DE VÉRIFICATION DES CODES D'ANOMALIE

TABLEAU DES CODES D'ANOMALIE		PAGE
0-0	Commentaires d'aide	5-47
2-1	Mise en route	5-49
2-2	Commandes de la plate-forme	5-49
2-3	Commandes au sol	5-52
2-5	Fonction désactivée	5-55
3-1	Circuit ouvert au contacteur de ligne	5-56
3-2	Court-circuit au contacteur de ligne	5-57
3-3	Pilote de commande de sortie au sol	5-57
4-2	Limite thermique	5-62
4-4	Alimentation fournie par les batteries	5-63
4-6	Transmission et Système de translation	5-65
6-6	Communication	5-66
6-7	Accessoire	5-66
7-7	Moteur électrique	5-67
8-1	Capteur de dévers	5-69
8-2	Détection de charge de la plate-forme	5-69
8-6	Direction/Axe	5-70
8-7	Système d'Outrepassement des Sécurités	5-71
9-9	Matériel	5-71

5.18 TABLEAUX DE VÉRIFICATION DES CODES D'ANOMALIE

0-0 Commentaires d'aide

CODE	MESSAGE D'ANOMALIE	DESCRIPTION	VÉRIFICATION
001	EVERYTHING OK	Le message d'aide normal en mode plate-forme. S'affiche uniquement sur l'analyseur.	
002	GROUND MODE OK	Le message d'aide normal en mode sol. S'affiche uniquement sur l'analyseur.	
008	FUNCTIONS LOCKED OUT - SYSTEM POWERED DOWN	Après 2 heures d'inactivité, le système de commande entre dans un état de veille afin de préserver la charge des batteries. S'affiche uniquement sur l'analyseur. les leds de l'afficheur multifonctions clignotent et l'écran est éteint.	• Le fonctionnement normal doit reprendre après une remise sous tension. Consulter un mécanicien JLG qualifié pour résoudre le problème.
0010	RUNNING AT CUTBACK - OUT OF TRANSPORT POSITION	La vitesse de translation est réduite lorsque les mâts sont en élévation. S'affiche uniquement sur l'analyseur.	• Mettre la plate-forme en position basse. • Vérifier que les capteurs de mâts sont solidement fixés. Consulter un mécanicien JLG qualifié pour résoudre le problème.
0022	DIFFERENT FUNCTIONS SELECTED & IGNORED	Deux mouvement hydrauliques sont commandés simultanément.	• Relâcher les manipulateurs, les laisser revenir en position centrale. Consulter un mécanicien JLG qualifié pour résoudre le problème.

CODE	MESSAGE D'ANOMALIE	DESCRIPTION	VÉRIFICATION
0023	FUNCTION SELECTED BUT TRIGGER SWITCH OPEN	Une des fonctions du joystick a été activée par le manipulateur, mais pas la gâchette de validation.	• Débloquer le manipulateur et le laisser revenir en position centrale. • Vérifier si le manipulateur est bloqué ou coincé. • Vérifier si la gâchette est endommagée. Consulter un mécanicien JLG qualifié pour résoudre le problème.
0027	FUNCTION SELECTED BUT LIFT ENABLE SWITCH OPEN	Une commande de Mât ou de Bras a été activée, mais pas le bouton de validation.	• Débloquer le manipulateur et le laisser revenir en position centrale. • Vérifier si le manipulateur est bloqué ou coincé. • Vérifier si le bouton de validation est endommagé. Consulter un mécanicien JLG qualifié pour résoudre le problème.
0028	DRIVE PREVENTED - TILTED & ELEVATED	La translation est impossible car la plate-forme est relevée et le châssis n'est pas de niveau.	• Vérifier que la machine est inclinée. Si tel est le cas, abaisser la plate-forme et repositionner la machine sur une surface plane. • Mettre la plate-forme en position basse. • Vérifier que le capteur d'inclinaison est solidement fixé et ses câbles connectés. Consulter un mécanicien JLG qualifié pour résoudre le problème.
0029	RUNNING AT CREEP - MAX ELEVATION	La vitesse de translation est réduite lorsque le mât est complètement élevé. S'affiche uniquement sur l'analyseur.	• Mettre la plate-forme en position basse. • Vérifier que les capteurs de mâts sont solidement fixés. Consulter un mécanicien JLG qualifié pour résoudre le problème.

2-1 Mise en Route

CODE	MESSAGE D'ANOMALIE	DESCRIPTION	VÉRIFICATION
211	POWER CYCLE	Ce message d'aide est émis à chaque remise sous tension. S'affiche uniquement sur l'analyseur.	Fonctionnement normal. Aucune vérification nécessaire.
212	KEYSWITCH FAULTY	Le mode plate-forme et le mode sol sont sélectionnés simultanément. Mode sol choisi par défaut.	Consulter un mécanicien JLG qualifié pour résoudre le problème.

2-2 Commandes de la Plate-Forme

CODE	MESSAGE D'ANOMALIE	DESCRIPTION	VÉRIFICATION
221	FUNCTION PROBLEM - HORN PERMANENTLY SELECTED	L'interrupteur d'avertisseur sonore était fermé durant la mise en route en mode plate-forme.	• Vérifier si l'interrupteur d'avertisseur sonore est endommagé, bloqué ou coincé. Consulter un mécanicien JLG qualifié pour résoudre le problème.
224	FUNCTION PROBLEM - STEER LEFT PERMANENTLY SELECTED	L'interrupteur de braquage vers la gauche était fermé durant la mise en route en mode plate-forme.	• Vérifier si l'interrupteur de braquage vers la gauche est bloqué ou coincé. Consulter un mécanicien JLG qualifié pour résoudre le problème.

CODE	MESSAGE D'ANOMALIE	DESCRIPTION	VÉRIFICATION
225	FUNCTION PROBLEM - STEER RIGHT PERMANENTLY SELECTED	L'interrupteur de braquage vers la droite était fermé durant la mise en route en mode plate-forme.	• Vérifier si l'interrupteur de braquage vers la droite est bloqué ou coincé. Consulter un mécanicien JLG qualifié pour résoudre le problème.
226	ACCELERATOR FAULTY - WIPER OUT OR RANGE	Il y a un problème avec le manipulateur.	• Mettre le manipulateur en position centrale et vérifier si une remise sous tension fait disparaître le code d'anomalie. Consulter un mécanicien JLG qualifié pour résoudre le problème.
227	STEER SWITCHES FAULTY	Les entrées de braquage vers la gauche et de braquage vers la droite étaient fermées simultanément.	• Vérifier si les interrupteurs de direction sont endommagés, bloqués ou coincés. Consulter un mécanicien JLG qualifié pour résoudre le problème.
228	FUNCTION LOCKED OUT - ACCELERATOR NOT CENTERED	Le manipulateur n'était pas en position centrale à la mise en route.	• Débloquer le manipulateur et le laisser revenir en position centrale. • Vérifier si le manipulateur est bloqué ou coincé. Consulter un mécanicien JLG qualifié pour résoudre le problème.
229	FUNCTION PROBLEM - TRIGGER PERMANENTLY CLOSED	Le contact de la gâchette était fermé durant la mise en route en mode plate-forme.	• Vérifier si le contact de la gâchette est bloqué ou coincé. Consulter un mécanicien JLG qualifié pour résoudre le problème.
2210	TRIGGER CLOSED TOO LONG WHILE IN NEUTRAL	Le contact de la gâchette était fermé plus de sept secondes alors que le manipulateur était en position centrale.	• Vérifier si le contact de la gâchette est bloqué ou coincé. Consulter un mécanicien JLG qualifié pour résoudre le problème.

CODE	MESSAGE D'ANOMALIE	DESCRIPTION	VÉRIFICATION
2233	FUNCTION ENABLE RELAY - INVALID SIGNAL	Il y a un problème avec le Relais de Validation des Commandes.	Consulter un mécanicien JLG qualifié pour résoudre le problème.
2240	LIFT ENABLE SWITCH PERMANENTLY SELECTED	Le contact de validation de Levage était fermé durant la mise en route en mode plate-forme.	• Vérifier si le contact de validation de levage est bloqué ou coincé. Consulter un mécanicien JLG qualifié pour résoudre le problème.
2241	LIFT ENABLE SWITCH PERMANENTLY SELECTED	Le contact de validation de Levage était fermé durant la mise en route en mode plate-forme.	• Vérifier si le contact de validation de levage est bloqué ou coincé. Consulter un mécanicien JLG qualifié pour résoudre le problème.
2242	FUNCTION LOCKED OUT - MAST JOYSTICK NOT CENTERED	Le Manipulateur du Mât n'était pas en position centrale à la mise en route en mode plate-forme.	• Débloquer le manipulateur et le laisser revenir en position centrale. • Vérifier si le manipulateur est bloqué ou endommagé. Consulter un mécanicien JLG qualifié pour résoudre le problème.
2243	FUNCTION LOCKED OUT - JIB JOYSTICK NOT CENTERED	Le manipulateur de Bras n'était pas en position centrale à la mise en route en mode plate-forme.	• Débloquer le manipulateur et le laisser revenir en position centrale. • Vérifier si le manipulateur est bloqué ou endommagé. Consulter un mécanicien JLG qualifié pour résoudre le problème.
2244	GATE LIMIT SWITCH - FAULTY	Selon équipement - Un problème a été détecté dans cette fonction.	• Vérifier si les capteurs de porte ouvertes sont endommagés, obstrués ou coincés. Consulter un mécanicien JLG qualifié pour résoudre le problème.

2-3 Commandes au Sol

CODE	MESSAGE D'ANOMALIE	DESCRIPTION	VÉRIFICATION
233	FUNCTION PROBLEM - BRAKE RELEASE PERMANENTLY SELECTED	L'interrupteur de desserrage manuel des freins était fermé durant la mise en route en mode sol.	• Vérifier si l'interrupteur de desserrage des freins est endommagé, obstrué ou coincé. Consulter un mécanicien JLG qualifié pour résoudre le problème.
2310	FUNCTION PROBLEM - GROUND ENABLE PERMANENTLY SELECTED	L'interrupteur de validation des Commandes au Sol était fermé durant la mise en route en mode sol.	• Vérifier si l'interrupteur de validation des commandes au sol est endommagé, obstrué ou coincé. Consulter un mécanicien JLG qualifié pour résoudre le problème.
2368	FUNCTION PROBLEM - MAST LIFT UP PERMANENTLY SELECTED	L'interrupteur de Montée Mât était fermé durant la mise en route en mode sol.	• Vérifier si l'interrupteur de montée mât est endommagé, obstrué ou coincé. Consulter un mécanicien JLG qualifié pour résoudre le problème.
2369	FUNCTION PROBLEM - MAST LIFT DOWN PERMANENTLY SELECTED	L'interrupteur de Descente Mât était fermé durant la mise en route en mode sol.	• Vérifier si l'interrupteur de descente mât est endommagé, obstrué ou coincé. Consulter un mécanicien JLG qualifié pour résoudre le problème.
2370	FUNCTION PROBLEM - JIB LIFT UP PERMANENTLY SELECTED	L'interrupteur de Montée Bras était fermé durant la mise en route en mode sol.	• Vérifier si l'interrupteur de montée bras est endommagé, obstrué ou coincé. Consulter un mécanicien JLG qualifié pour résoudre le problème.

CODE	MESSAGE D'ANOMALIE	DESCRIPTION	VÉRIFICATION
2371	FUNCTION PROBLEM - JIB LIFT DOWN PERMANENTLY SELECTED	L'interrupteur de Descente Bras était fermé durant la mise en route en mode sol.	• Vérifier si l'interrupteur de descente bras est endommagé, obstrué ou coincé. Consulter un mécanicien JLG qualifié pour résoudre le problème.
2372	FUNCTION PROBLEM - SWING LEFT PERMANENTLY SELECTED	L'interrupteur d'orientation à gauche était fermé durant la mise en route en mode sol.	• Vérifier si l'interrupteur d'orientation à gauche est endommagé, obstrué ou coincé. Consulter un mécanicien JLG qualifié pour résoudre le problème.
2373	FUNCTION PROBLEM - SWING RIGHT PERMANENTLY SELECTED	L'interrupteur d'orientation à droite était fermé durant la mise en route en mode sol.	• Vérifier si l'interrupteur d'orientation à droite est endommagé, obstrué ou coincé. Consulter un mécanicien JLG qualifié pour résoudre le problème.
2374	MAST SWITCH FAULTY	Les interrupteurs de Montée/Descente Mât sont activés simultanément.	• Vérifier si un des interrupteurs concernés est endommagé, obstrué ou coincé. Consulter un mécanicien JLG qualifié pour résoudre le problème.
2375	JIB SWITCH FAULTY	Les interrupteurs de Montée/Descente Bras sont activés simultanément.	• Vérifier si un des interrupteurs concernés est endommagé, obstrué ou coincé. Consulter un mécanicien JLG qualifié pour résoudre le problème.
2376	SWING SWITCH FAULTY	Les interrupteurs d'Orientation Droite et Gauche sont activés simultanément.	• Vérifier si un des interrupteurs concernés est endommagé, obstrué ou coincé. Consulter un mécanicien JLG qualifié pour résoudre le problème.

CODE	MESSAGE D'ANOMALIE	DESCRIPTION	VÉRIFICATION
2377	CHAIN SLACK SWITCH DISAGREEMENT	Un problème a été détecté dans cette fonction.	Consulter un mécanicien JLG qualifié pour résoudre le problème.
2378	MAIN MAST LIMIT SWITCH - DECOUPLED	L'information depuis les capteurs de Limitation de Mât n'est pas cohérente.	• Vérifier si un des capteurs de limitation est endommagé, obstrué ou coincé. Consulter un mécanicien JLG qualifié pour résoudre le problème.
2379	MAIN MAST LIMIT SWITCH - NOT RESPONDING	Le statut du Capteur Principal de Limitation de Mât ne change pas durant la montée du mât.	• Vérifier si le capteur principal de limitation de mât (capteur gauche) est endommagé, obstrué ou coincé. Consulter un mécanicien JLG qualifié pour résoudre le problème.
2380	MAIN MAST LIMIT SWITCH - FAULTY	Un problème a été détecté dans cette fonction.	Consulter un mécanicien JLG qualifié pour résoudre le problème.
2381	MAST LIMIT SWITCH 2 - FAULTY	Un problème a été détecté dans cette fonction.	Consulter un mécanicien JLG qualifié pour résoudre le problème.
2382	FUNCTION PREVENTED - OVERSWING DETECTED	La structure est orientée au-delà des roues arrières ou plus dans l'une ou l'autre direction.	• Si la structure est en ligne avec le châssis, vérifier que l'interrupteur de Validation de Direction de Translation (sur la couronne) est en bon état. Consulter un mécanicien JLG qualifié pour résoudre le problème.

2-5 Fonction Désactivée

CODE	MESSAGE D'ANOMALIE	DESCRIPTION	VÉRIFICATION
259	MODEL CHANGED - HYDRAULICS SUSPENDED - CYCLE EMS	La sélection du modèle a été changée.	Consulter un mécanicien JLG qualifié pour résoudre le problème.
2516	DRIVE PREVENTED - ABOVE ELEVATION	TRANSLATION DESACTIVÉE réglée sur 1 (YES), et le mât est élevé.	• Mettre la plate-forme en position basse. Consulter un mécanicien JLG qualifié pour résoudre le problème.
2538	FUNCTION PREVENTED - CHARGER CONNECTED	Les fonctions sont impossibles lorsque le véhicule est en cours de charge.	• Vérifier si le chargeur est branché à la source d'alimentation externe et le débrancher si on le souhaite. Consulter un mécanicien JLG qualifié pour résoudre le problème.
2542	FUNCTION PREVENTED - BRAKES ELECTRONICALLY RELEASED FOR TOWING	Le mode de desserrage manuel des freins est activé. La translation ou le relevage est impossible.	• Appuyer une nouvelle fois sur l'interrupteur de desserrage manuel des freins ou effectuer une remise sous tension pour quitter le mode de desserrage manuel des freins. • Vérifier si l'interrupteur de desserrage des freins est endommagé, bloqué ou coincé. Consulter un mécanicien JLG qualifié pour résoudre le problème.
2543	FUNCTION PREVENTED - CHAIN SLACK DETECTED	Un mou a été détecté dans une chaîne du mât.	• Voir la section 4 pour les opérations nécessaires à la résolution du problème. • Vérifier si les Capteurs de Limitation de Mou de Chaîne sont endommagés, obstrués ou coincés. Consulter un mécanicien JLG qualifié pour résoudre le problème.

CODE	MESSAGE D'ANOMALIE	DESCRIPTION	VÉRIFICATION
2544	ALL FUNCTIONS PREVENTED - FAULTY MASTER VALVE ENABLE	Un problème a été détecté dans cette fonction.	Consulter un mécanicien JLG qualifié pour résoudre le problème.
2545	ALL FUNCTION S PREVENTED - FAULTY SLAVE VALVE ENABLE	Un problème a été détecté dans cette fonction.	Consulter un mécanicien JLG qualifié pour résoudre le problème.
2548	SYSTEM TEST MODE ACTIVE	Le système est en mode test.	• Effectuer une remise sous tension pour quitter le mode test. Consulter un mécanicien JLG qualifié pour résoudre le problème.

3-1 Circuit Ouvert au Contacteur de Ligne

CODE	MESSAGE D'ANOMALIE	DESCRIPTION	VÉRIFICATION
311	OPEN CIRCUIT LINE CONTACTOR	Il y a un problème avec le contacteur de ligne.	Consulter un mécanicien JLG qualifié pour résoudre le problème.
312	CONTACTOR DRIVER PERMANENTLY OFF	Il y a un problème avec la commande du contacteur de ligne du module d'alimentation.	Consulter un mécanicien JLG qualifié pour résoudre le problème.

3-2 Court-Circuit au Contacteur de Ligne

CODE	MESSAGE D'ANOMALIE	DESCRIPTION	VÉRIFICATION
321	LINE CONTACTOR MISWIRED ON OR WELDED	Il y a un problème avec le contacteur de ligne.	Consulter un mécanicien JLG qualifié pour résoudre le problème.
322	CONTACTOR DRIVER PERMANENTLY ON	Il y a un problème avec la commande du contacteur de ligne du module d'alimentation.	Consulter un mécanicien JLG qualifié pour résoudre le problème.
324	VALVE ENABLE DRIVER PERMANENTLY ON	Un problème a été détecté dans cette fonction.	Consulter un mécanicien JLG qualifié pour résoudre le problème.

3-3 Pilote de Commande de Sortie au Sol

CODE	MESSAGE D'ANOMALIE	DESCRIPTION	VÉRIFICATION
3312	LEFT BRAKE - SHORT TO BATTERY	Un problème a été détecté dans cette fonction.	Consulter un mécanicien JLG qualifié pour résoudre le problème.
3313	RIGHT BRAKE - SHORT TO BATTERY	Un problème a été détecté dans cette fonction.	Consulter un mécanicien JLG qualifié pour résoudre le problème.
3314	LEFT BRAKE - OPEN CIRCUIT	Un problème a été détecté dans cette fonction.	Consulter un mécanicien JLG qualifié pour résoudre le problème.

CODE	MESSAGE D'ANOMALIE	DESCRIPTION	VÉRIFICATION
3315	RIGHT BRAKE - OPEN CIRCUIT	Un problème a été détecté dans cette fonction.	Consulter un mécanicien JLG qualifié pour résoudre le problème.
33100	JIB LIFT UP VALVE - SHORT TO GROUND	Un problème a été détecté dans cette fonction.	Consulter un mécanicien JLG qualifié pour résoudre le problème.
33101	JIB LIFT UP VALVE - OPEN CIRCUIT	Un problème a été détecté dans cette fonction.	Consulter un mécanicien JLG qualifié pour résoudre le problème.
33102	JIB LIFT UP VALVE - SHORT TO BATTERY	Un problème a été détecté dans cette fonction.	Consulter un mécanicien JLG qualifié pour résoudre le problème.
33103	JIB LIFT DOWN VALVE - SHORT TO GROUND	Un problème a été détecté dans cette fonction.	Consulter un mécanicien JLG qualifié pour résoudre le problème.
33104	JIB LIFT DOWN VALVE - OPEN CIRCUIT	Un problème a été détecté dans cette fonction.	Consulter un mécanicien JLG qualifié pour résoudre le problème.
33105	JIB LIFT DOWN VALVE - SHORT TO BATTERY	Un problème a été détecté dans cette fonction.	Consulter un mécanicien JLG qualifié pour résoudre le problème.
33297	LEFT BRAKE - SHORT TO GROUND	Un problème a été détecté dans cette fonction.	Consulter un mécanicien JLG qualifié pour résoudre le problème.
33300	LINE CONTACTOR COIL - OPEN CIRCUIT	Un problème a été détecté dans cette fonction.	Consulter un mécanicien JLG qualifié pour résoudre le problème.

CODE	MESSAGE D'ANOMALIE	DESCRIPTION	VÉRIFICATION
33304	RIGHT BRAKE - SHORT TO GROUND	Un problème a été détecté dans cette fonction.	Consulter un mécanicien JLG qualifié pour résoudre le problème.
33355	STEER VALVE - SHORT TO GROUND	Un problème a été détecté dans cette fonction.	Consulter un mécanicien JLG qualifié pour résoudre le problème.
33356	STEER VALVE - OPEN CIRCUIT	Un problème a été détecté dans cette fonction.	Consulter un mécanicien JLG qualifié pour résoudre le problème.
33358	FLOW DIRECTION VALVE - SHORT TO GROUND	Un problème a été détecté dans cette fonction.	Consulter un mécanicien JLG qualifié pour résoudre le problème.
33359	FLOW DIRECTION VALVE - OPEN CIRCUIT	Un problème a été détecté dans cette fonction.	Consulter un mécanicien JLG qualifié pour résoudre le problème.
33362	SWING VALVE - OPEN CIRCUIT	Un problème a été détecté dans cette fonction.	Consulter un mécanicien JLG qualifié pour résoudre le problème.
33365	MAST VALVE - OPEN CIRCUIT	Un problème a été détecté dans cette fonction.	Consulter un mécanicien JLG qualifié pour résoudre le problème.
33366	PROPORTIONAL RELIEF VALVE - SHORT TO BATTERY	Un problème a été détecté dans cette fonction.	Consulter un mécanicien JLG qualifié pour résoudre le problème.

CODE	MESSAGE D'ANOMALIE	DESCRIPTION	VÉRIFICATION
33367	PROPORTIONAL RELIEF VALVE - SHORT TO GROUND	Un problème a été détecté dans cette fonction.	Consulter un mécanicien JLG qualifié pour résoudre le problème.
33368	PROPORTIONAL RELIEF VALVE - OPEN CIRCUIT	Un problème a été détecté dans cette fonction.	Consulter un mécanicien JLG qualifié pour résoudre le problème.
33376	MASTER MODULE OUTPUTS - SHORT TO GROUND	Un problème a été détecté dans cette fonction.	Consulter un mécanicien JLG qualifié pour résoudre le problème.
33380	OVERLOAD LIGHTS - SHORT TO BATTERY	Un problème a été détecté dans cette fonction.	Consulter un mécanicien JLG qualifié pour résoudre le problème.
33381	MASTER MODULE OUTPUTS - SHORT TO BATTERY	Un problème a été détecté dans cette fonction.	Consulter un mécanicien JLG qualifié pour résoudre le problème.
33382	SLAVE MODULE OUTPUTS - SHORT TO BATTERY	Un problème a été détecté dans cette fonction.	Consulter un mécanicien JLG qualifié pour résoudre le problème.
33383	BEACON LIGHT - OPEN CIRCUIT	Un problème a été détecté dans cette fonction.	Consulter un mécanicien JLG qualifié pour résoudre le problème.
33384	BEACON LIGHT - SHORT TO GROUND	Un problème a été détecté dans cette fonction.	Consulter un mécanicien JLG qualifié pour résoudre le problème.

CODE	MESSAGE D'ANOMALIE	DESCRIPTION	VÉRIFICATION
33386	SLAVE MODULE OUTPUTS - SHORT TO GROUND	Un problème a été détecté dans cette fonction.	Consulter un mécanicien JLG qualifié pour résoudre le problème.
33387	OVERLOAD LIGHTS - SHORT TO GROUND	Un problème a été détecté dans cette fonction.	Consulter un mécanicien JLG qualifié pour résoudre le problème.
33388	OVERLOAD LIGHTS - OPEN CIRCUIT	Un problème a été détecté dans cette fonction.	Consulter un mécanicien JLG qualifié pour résoudre le problème.
33389	RIGHT BRAKE RETURN - SHORT TO GROUND	Un problème a été détecté dans cette fonction.	Consulter un mécanicien JLG qualifié pour résoudre le problème.
33390	LEFT BRAKE RETURN - SHORT TO GROUND	Un problème a été détecté dans cette fonction.	Consulter un mécanicien JLG qualifié pour résoudre le problème.
33391	RIGHT BRAKE RETURN - SHORT TO BATTERY	Un problème a été détecté dans cette fonction.	Consulter un mécanicien JLG qualifié pour résoudre le problème.
33392	LEFT BRAKE RETURN - SHORT TO BATTERY	Un problème a été détecté dans cette fonction.	Consulter un mécanicien JLG qualifié pour résoudre le problème.

4-2 Limite Thermique

CODE	MESSAGE D'ANOMALIE	DESCRIPTION	VÉRIFICATION
426	MASTER MODULE TEMPERATURE - OUT OF RANGE	La sonde de température du Module Maître (variateur droit) est en dehors de la plage autorisée.	Consulter un mécanicien JLG qualifié pour résoudre le problème.
427	SLAVE MODULE TEMPERATURE - OUT OF RANGE	La sonde de température du Module Esclave (variateur gauche) est en dehors de la plage autorisée.	Consulter un mécanicien JLG qualifié pour résoudre le problème.
428	MASTER MODULE TOO HOT - PLEASE WAIT	Le Module Maître (variateur droit) a atteint la limite thermique de coupure.	• Mettre le système en veille et laisser refroidir. • Ne pas utiliser lorsque la température ambiante dépasse 60°C. Consulter un mécanicien JLG qualifié pour résoudre le problème.
429	SLAVE MODULE TOO HOT - PLEASE WAIT	Le Module Esclave (variateur gauche) a atteint la limite thermique de coupure.	• Mettre le système en veille et laisser refroidir. • Ne pas utiliser lorsque la température ambiante dépasse 60°C. Consulter un mécanicien JLG qualifié pour résoudre le problème.
4210	RIGHT DRIVE MOTOR TOO HOT - PLEASE WAIT	La température du moteur de translation droit est trop élevée.	• Mettre le système en veille et laisser refroidir. • Ne pas utiliser lorsque la température ambiante dépasse 60°C. Consulter un mécanicien JLG qualifié pour résoudre le problème.
4211	LEFT DRIVE MOTOR TOO HOT - PLEASE WAIT	La température du moteur de translation gauche est trop élevée.	• Mettre le système en veille et laisser refroidir. • Ne pas utiliser lorsque la température ambiante dépasse 60°C. Consulter un mécanicien JLG qualifié pour résoudre le problème.

CODE	MESSAGE D'ANOMALIE	DESCRIPTION	VÉRIFICATION
4212	RIGHT DRIVE MOTOR TEMPERATURE - OUT OF RANGE	Un problème a été détecté dans cette fonction.	Consulter un mécanicien JLG qualifié pour résoudre le problème.
4213	LEFT DRIVE MOTOR TEMPERATURE - OUT OF RANGE	Un problème a été détecté dans cette fonction.	Consulter un mécanicien JLG qualifié pour résoudre le problème.

4-4 Alimentation Fournie par les Batteries

CODE	MESSAGE D'ANOMALIE	DESCRIPTION	VÉRIFICATION
441	BATTERY VOLTAGE TOO LOW - SYSTEM SHUTDOWN	Un problème a été détecté au niveau des batteries ou du module d'alimentation.	• Recharger les batteries. • Vérifier que les batteries, leurs câbles et leurs connexions sont en bon état. • Vérifier le fonctionnement du chargeur de batterie. Veiller à observer les indicateurs pendant au moins 30 secondes. Consulter un mécanicien JLG qualifié pour résoudre le problème.
442	BATTERY VOLTAGE TOO HIGH - SYSTEM SHUTDOWN	Un problème a été détecté au niveau des batteries ou du module d'alimentation.	Peut être dû à une procédure inappropriée de charge des batteries ou à l'utilisation de batteries offrant une tension incorrecte. Consulter un mécanicien JLG qualifié pour résoudre le problème.

CODE	MESSAGE D'ANOMALIE	DESCRIPTION	VÉRIFICATION
4417	BATTERY POWER LOW	Les batteries sont déchargées.	• Recharger les batteries. • Vérifier que les batteries, leurs câbles et leurs connexions sont en bon état. • Vérifier le fonctionnement du chargeur de batterie. Veiller à observer les indicateurs pendant au moins 30 secondes. Consulter un mécanicien JLG qualifié pour résoudre le problème.
4418	MASTER MODULE VOLTAGE OUT OF RANGE	Un problème a été détecté au niveau des batteries ou du module d'alimentation.	• Recharger les batteries. • Vérifier que les batteries, leurs câbles et leurs connexions sont en bon état. • Vérifier le fonctionnement du chargeur de batterie. Veiller à observer les indicateurs pendant au moins 30 secondes. Consulter un mécanicien JLG qualifié pour résoudre le problème.
4419	SLAVE MODULE VOLTAGE OUT OF RANGE	Un problème a été détecté au niveau des batteries ou du module d'alimentation.	• Recharger les batteries. • Vérifier que les batteries, leurs câbles et leurs connexions sont en bon état. • Vérifier le fonctionnement du chargeur de batterie. Veiller à observer les indicateurs pendant au moins 30 secondes. Consulter un mécanicien JLG qualifié pour résoudre le problème.

CODE	MESSAGE D'ANOMALIE	DESCRIPTION	VÉRIFICATION
4420	BATTERY DEEPLY DISCHARGED	Les batteries sont profondément déchargées.	• Recharger les batteries. • Vérifier que les batteries, leurs câbles et leurs connexions sont en bon état. • Vérifier le fonctionnement du chargeur de batterie. Veiller à observer les indicateurs pendant au moins 30 secondes. Consulter un mécanicien JLG qualifié pour résoudre le problème.

4-6 Transmission et Système de Translation

CODE	MESSAGE D'ANOMALIE	DESCRIPTION	VÉRIFICATION
4610	RIGHT SPEED SENSOR - NOT RESPONDING PROPERLY	Un problème a été détecté au capteur de vitesse du moteur de translation droit (encodeur).	Consulter un mécanicien JLG qualifié pour résoudre le problème.
4611	LEFT SPEED SENSOR - NOT RESPONDING PROPERLY	Un problème a été détecté au capteur de vitesse du moteur de translation gauche (encodeur).	Consulter un mécanicien JLG qualifié pour résoudre le problème.
4612	RIGHT SPEED SENSOR - RPM HIGH	Une vitesse excessive de la machine a été détectée au moteur droit.	• La machine doit être conduite à vitesse réduite sur les rampes. Consulter un mécanicien JLG qualifié pour résoudre le problème.
4613	LEFT SPEED SENSOR - RPM HIGH	Une vitesse excessive de la machine a été détectée au moteur gauche.	• La machine doit être conduite à vitesse réduite sur les rampes. Consulter un mécanicien JLG qualifié pour résoudre le problème.

6-6 Communication

CODE	MESSAGE D'ANOMALIE	DESCRIPTION	VÉRIFICATION
6632	CANBUS FAILURE - MASTER MODULE	Le système de commande ne reçoit aucun message du Module Maître (variateur droit).	Consulter un mécanicien JLG qualifié pour résoudre le problème.
6633	CANBUS FAILURE - SLAVE MODULE	Le système de commande ne reçoit aucun message du Module Esclave (variateur gauche).	Consulter un mécanicien JLG qualifié pour résoudre le problème.
6634	CANBUS COMM LOST	La plate-forme ne reçoit de message ni du Module Maître, ni du Module Esclave.	Consulter un mécanicien JLG qualifié pour résoudre le problème.

6-7 Accessoire

CODE	MESSAGE D'ANOMALIE	DESCRIPTION	VÉRIFICATION
672	FUNCTIONS CUTOUT - SOFT TOUCH DETECTED	Un obstacle a été détecté par la Détection Cadre Sensible (si équipé).	• Se dégager de l'obstacle. Consulter un mécanicien JLG qualifié pour résoudre le problème.
673	FUNCTIONS CUTOUT - GATE OPEN DETECTED	Selon équipement - Le portail d'accès à la plate-forme est détecté ouvert.	• Vérifier si les capteurs de porte ouvertes sont endommagés, obstrués ou coincés. Consulter un mécanicien JLG qualifié pour résoudre le problème.

7-7 Moteur Électrique

CODE	MESSAGE D'ANOMALIE	DESCRIPTION	VÉRIFICATION
7721	MASTER MODULE CAPACITOR BANK FAULT	Il y a un problème avec le Module Maître (variateur droit).	Consulter un mécanicien JLG qualifié pour résoudre le problème.
7722	SLAVE MODULE CAPACITOR BANK FAULT	Il y a un problème avec le Module Esclave (variateur gauche).	Consulter un mécanicien JLG qualifié pour résoudre le problème.
7723	RIGHT MOTOR FEEDBACK FAILURE	Les circuits de mesure de tension du moteur droit sont endommagés (Module Maître).	Consulter un mécanicien JLG qualifié pour résoudre le problème.
7724	LEFT MOTOR FEEDBACK FAILURE	Les circuits de mesure de tension du moteur gauche sont endommagés (Module Esclave).	Consulter un mécanicien JLG qualifié pour résoudre le problème.
7725	PUMP MOTOR - NOT RESPONDING	Aucune information du contrôle du moteur de pompe alors que celle-ci est pilotée (par le Module Maître).	Consulter un mécanicien JLG qualifié pour résoudre le problème.
7726	RIGHT MOTOR OUTPUT - OUT OF RANGE HIGH	La tension de sortie du moteur droit est plus haute que prévue (Module Maître).	Consulter un mécanicien JLG qualifié pour résoudre le problème.
7727	LEFT MOTOR OUTPUT - OUT OF RANGE HIGH	La tension de sortie du moteur gauche est plus haute que prévue (Module Esclave).	Consulter un mécanicien JLG qualifié pour résoudre le problème.
7728	RIGHT MOTOR OUTPUT - OUT OF RANGE LOW	La tension de sortie du moteur droit est plus basse que prévue (Module Maître).	Consulter un mécanicien JLG qualifié pour résoudre le problème.

CODE	MESSAGE D'ANOMALIE	DESCRIPTION	VÉRIFICATION
7729	LEFT MOTOR OUTPUT - OUT OF RANGE LOW	La tension de sortie du moteur gauche est plus basse que prévue (Module Esclave).	Consulter un mécanicien JLG qualifié pour résoudre le problème.
7730	PUMP MOTOR OUTPUT - OUT OF RANGE HIGH	La tension de sortie du groupe hydraulique est plus haute que prévue (conduite par le Module Maître).	Consulter un mécanicien JLG qualifié pour résoudre le problème.
7731	PUMP MOTOR OUTPUT - OUT OF RANGE LOW	La tension de sortie du groupe hydraulique est plus basse que prévue (pilotée par le Module Maître).	Consulter un mécanicien JLG qualifié pour résoudre le problème.
7732	STALLED RIGHT MOTOR	Le moteur droit a été détecté au point mort.	• S'assurer que le véhicule n'est pas coincé sur quelque chose empêchant le mouvement. Consulter un mécanicien JLG qualifié pour résoudre le problème.
7733	STALLED LEFT MOTOR	Le moteur gauche a été détecté au point mort.	• S'assurer que le véhicule n'est pas coincé sur quelque chose empêchant le mouvement. Consulter un mécanicien JLG qualifié pour résoudre le problème.

8-1 Capteur de Dévers

CODE	MESSAGE D'ANOMALIE	DESCRIPTION	VÉRIFICATION
815	CHASSIS TILT SENSOR DISAGREEMENT	Les entrées du détecteur de dévers au système de commande ne sont pas dans le même état.	Consulter un mécanicien JLG qualifié pour résoudre le problème.

8-2 Détection de Charge de la Plate-Forme

CODE	MESSAGE D'ANOMALIE	DESCRIPTION	VÉRIFICATION
825	LLS HAS NOT BEEN CALIBRATED	Le Système de Détection de Charge n'a pas été étalonné.	Consulter un mécanicien JLG qualifié pour résoudre le problème.
829	FUNCTIONS CUTOUT - PLATFORM OVERLOADED	La plate-forme est surchargée et les fonctions sont limitées.	• Décharger la plate-forme. • Vérifier si le capteur de surcharge est bloqué ou coincé. Consulter un mécanicien JLG qualifié pour résoudre le problème.
8210	OVERLOAD SENSOR ERROR	Incohérence des informations du capteur de surcharge.	• Vérifier si le capteur de surcharge est endommagé. Consulter un mécanicien JLG qualifié pour résoudre le problème.

8-6 Direction/Axe

CODE	MESSAGE D'ANOMALIE	DESCRIPTION	VÉRIFICATION
8664	STEER SENSOR - OUT OF RANGE HIGH	Signal incorrect du capteur de direction.	• Vérifier le bon état du capteur de direction. Consulter un mécanicien JLG qualifié pour résoudre le problème.
8665	STEER SENSOR - OUT OF RANGE LOW	Signal incorrect du capteur de direction.	• Vérifier le bon état du capteur de direction. • Vérifier que le capteur de direction est solidement fixé. Consulter un mécanicien JLG qualifié pour résoudre le problème.
8666	STEER SENSOR - DECOUPLED	Signal incorrect du capteur de direction.	• Vérifier le bon état du capteur de direction. • Vérifier que le capteur de direction est solidement fixé. Consulter un mécanicien JLG qualifié pour résoudre le problème.
8667	STEER SENSOR - NOT RESPONDING	Signal incorrect du capteur de direction.	• Vérifier le bon état du capteur de direction. • Vérifier que le capteur de direction est solidement fixé. Consulter un mécanicien JLG qualifié pour résoudre le problème.
8668	STEER SENSOR - NOT CALIBRATED	Le capteur de direction n'a pas été étalonné.	Consulter un mécanicien JLG qualifié pour résoudre le problème.

8-7 Système d'Outrepassement des Sécurités

CODE	MESSAGE D'ANOMALIE	DESCRIPTION	VÉRIFICATION
873	MACHINE SAFETY SYSTEM OVERRIDE OCCURED	Le Système d'Outrepassement des Sécurités (MSSO) a été utilisé pour contourner les coupures de sécurité ou le poste de commande de l'opérateur.	• L'enregistrement de l'utilisation du MSSO doit être effacé. Consulter un mécanicien JLG qualifié pour résoudre le problème.

9-9 Matériel

CODE	MESSAGE D'ANOMALIE	DESCRIPTION	VÉRIFICATION
9992	MASTER MODULE A/D FAILURE	Il y a une erreur interne dans le Module Maître (variateur droit).	• Appuyer/retirer l'arrêt d'urgence bas. Consulter un mécanicien JLG qualifié pour résoudre le problème.
9993	SLAVE MODULE A/D FAILURE	Il y a une erreur interne dans le Module Esclave (variateur gauche).	• Appuyer/retirer l'arrêt d'urgence bas. Consulter un mécanicien JLG qualifié pour résoudre le problème.
9994	MASTER MODULE EEPROM FAILURE	Il y a une erreur interne dans le Module Maître (variateur droit).	• Appuyer/retirer l'arrêt d'urgence bas. Consulter un mécanicien JLG qualifié pour résoudre le problème.
9995	SLAVE MODULE EEPROM FAILURE	Il y a une erreur interne dans le Module Esclave (variateur gauche).	• Appuyer/retirer l'arrêt d'urgence bas. Consulter un mécanicien JLG qualifié pour résoudre le problème.
9996	MASTER MODULE MEMORY FAILURE	Il y a une erreur interne dans le Module Maître (variateur droit).	• Appuyer/retirer l'arrêt d'urgence bas. Consulter un mécanicien JLG qualifié pour résoudre le problème.

CODE	MESSAGE D'ANOMALIE	DESCRIPTION	VÉRIFICATION
9997	SLAVE MODULE MEMORY FAILURE	Il y a une erreur interne dans le Module Esclave (variateur gauche).	• Appuyer/retirer l'arrêt d'urgence bas. Consulter un mécanicien JLG qualifié pour résoudre le problème.
9998	MASTER MODULE PROTECTION FAILURE	Il y a une erreur interne dans le Module Maître (variateur droit).	• Appuyer/retirer l'arrêt d'urgence bas. Consulter un mécanicien JLG qualifié pour résoudre le problème.
9999	SLAVE MODULE PROTECTION FAILURE	Il y a une erreur interne dans le Module Esclave (variateur gauche).	• Appuyer/retirer l'arrêt d'urgence bas. Consulter un mécanicien JLG qualifié pour résoudre le problème.
99100	MASTER MODULE FAILURE - CHECK POWER CIRCUITS OR MOSFET SHORT CIRCUIT	Un court-circuit entre les sorties de puissance du Module Maître (variateur droit) a été détecté.	• Appuyer/retirer l'arrêt d'urgence bas. Consulter un mécanicien JLG qualifié pour résoudre le problème.
99101	SLAVE MODULE FAILURE - CHECK POWER CIRCUITS OR MOSFET SHORT CIRCUIT	Un court-circuit entre les sorties de puissance du Module Esclave (variateur gauche) a été détecté.	• Appuyer/retirer l'arrêt d'urgence bas. Consulter un mécanicien JLG qualifié pour résoudre le problème.
99102	MASTER MODULE WATCHDOG RESET	Il y a une erreur interne dans le Module Maître (variateur droit).	• Appuyer/retirer l'arrêt d'urgence bas. Consulter un mécanicien JLG qualifié pour résoudre le problème.
99103	SLAVE MODULE WATCHDOG RESET	Il y a une erreur interne dans le Module Esclave (variateur gauche).	• Appuyer/retirer l'arrêt d'urgence bas. Consulter un mécanicien JLG qualifié pour résoudre le problème.
99104	MASTER MODULE WATCHDOG2 RESET	Il y a une erreur interne dans le Module Maître (variateur droit).	• Appuyer/retirer l'arrêt d'urgence bas. Consulter un mécanicien JLG qualifié pour résoudre le problème.

CODE	MESSAGE D'ANOMALIE	DESCRIPTION	VÉRIFICATION
99105	SLAVE MODULE WATCHDOG2 RESET	Il y a une erreur interne dans le Module Esclave (variateur gauche).	• Appuyer/retirer l'arrêt d'urgence bas. Consulter un mécanicien JLG qualifié pour résoudre le problème.
99106	MASTER MODULE RAM FAILURE	Il y a une erreur interne dans le Module Maître (variateur droit).	• Appuyer/retirer l'arrêt d'urgence bas. Consulter un mécanicien JLG qualifié pour résoudre le problème.
99107	SLAVE MODULE RAM FAILURE	Il y a une erreur interne dans le Module Esclave (variateur gauche).	• Appuyer/retirer l'arrêt d'urgence bas. Consulter un mécanicien JLG qualifié pour résoudre le problème.
99108	MASTER MODULE - INTERNAL ERROR	Il y a une erreur interne dans le Module Maître (variateur droit).	• Appuyer/retirer l'arrêt d'urgence bas. Consulter un mécanicien JLG qualifié pour résoudre le problème.
99109	SLAVE MODULE - INTERNAL ERROR	Il y a une erreur interne dans le Module Esclave (variateur gauche).	• Appuyer/retirer l'arrêt d'urgence bas. Consulter un mécanicien JLG qualifié pour résoudre le problème.
99110	MASTER MODULE - INTERNAL ERROR	Il y a une erreur interne dans le Module Maître (variateur droit).	• Appuyer/retirer l'arrêt d'urgence bas. Consulter un mécanicien JLG qualifié pour résoudre le problème.
99111	SLAVE MODULE - INTERNAL ERROR	Il y a une erreur interne dans le Module Esclave (variateur gauche).	• Appuyer/retirer l'arrêt d'urgence bas. Consulter un mécanicien JLG qualifié pour résoudre le problème.
99112	MASTER MODULE - INTERNAL ERROR	Il y a une erreur interne dans le Module Maître (variateur droit).	• Appuyer/retirer l'arrêt d'urgence bas. Consulter un mécanicien JLG qualifié pour résoudre le problème.
99114	MASTER MODULE - INTERNAL ERROR	Il y a une erreur interne dans le Module Maître (variateur droit).	• Appuyer/retirer l'arrêt d'urgence bas. Consulter un mécanicien JLG qualifié pour résoudre le problème.

CODE	MESSAGE D'ANOMALIE	DESCRIPTION	VÉRIFICATION
99115	SLAVE MODULE - INTERNAL ERROR	Il y a une erreur interne dans le Module Esclave (variateur gauche).	• Appuyer/retirer l'arrêt d'urgence bas. Consulter un mécanicien JLG qualifié pour résoudre le problème.
99116	MASTER MODULE - INTERNAL ERROR	Il y a une erreur interne dans le Module Maître (variateur droit).	• Appuyer/retirer l'arrêt d'urgence bas. Consulter un mécanicien JLG qualifié pour résoudre le problème.
99117	SLAVE MODULE - INTERNAL ERROR	Il y a une erreur interne dans le Module Esclave (variateur gauche).	• Appuyer/retirer l'arrêt d'urgence bas. Consulter un mécanicien JLG qualifié pour résoudre le problème.
99118	MASTER MODULE - INTERNAL ERROR	Il y a une erreur interne dans le Module Maître (variateur droit).	• Appuyer/retirer l'arrêt d'urgence bas. Consulter un mécanicien JLG qualifié pour résoudre le problème.
99119	SLAVE MODULE - INTERNAL ERROR	Il y a une erreur interne dans le Module Esclave (variateur gauche).	• Appuyer/retirer l'arrêt d'urgence bas. Consulter un mécanicien JLG qualifié pour résoudre le problème.
99120	MASTER MODULE - INTERNAL ERROR	Il y a une erreur interne dans le Module Maître (variateur droit).	• Appuyer/retirer l'arrêt d'urgence bas. Consulter un mécanicien JLG qualifié pour résoudre le problème.
99121	SLAVE MODULE - INTERNAL ERROR	Il y a une erreur interne dans le Module Esclave (variateur gauche).	• Appuyer/retirer l'arrêt d'urgence bas. Consulter un mécanicien JLG qualifié pour résoudre le problème.
99122	MASTER MODULE - INTERNAL ERROR	Il y a une erreur interne dans le Module Maître (variateur droit).	• Appuyer/retirer l'arrêt d'urgence bas. Consulter un mécanicien JLG qualifié pour résoudre le problème.
99123	SLAVE MODULE - INTERNAL ERROR	Il y a une erreur interne dans le Module Esclave (variateur gauche).	• Appuyer/retirer l'arrêt d'urgence bas. Consulter un mécanicien JLG qualifié pour résoudre le problème.

CODE	MESSAGE D'ANOMALIE	DESCRIPTION	VÉRIFICATION
99124	MASTER MODULE - INTERNAL ERROR	Il y a une erreur interne dans le Module Maître (variateur droit).	• Appuyer/retirer l'arrêt d'urgence bas. Consulter un mécanicien JLG qualifié pour résoudre le problème.
99125	MASTER MODULE - INTERNAL ERROR	Il y a une erreur interne dans le Module Maître (variateur droit).	• Appuyer/retirer l'arrêt d'urgence bas. Consulter un mécanicien JLG qualifié pour résoudre le problème.
99126	MASTER MODULE - INTERNAL ERROR	Il y a une erreur interne dans le Module Maître (variateur droit).	• Appuyer/retirer l'arrêt d'urgence bas. Consulter un mécanicien JLG qualifié pour résoudre le problème.
99127	MASTER MODULE - INTERNAL ERROR	Il y a une erreur interne dans le Module Maître (variateur droit).	• Appuyer/retirer l'arrêt d'urgence bas. Consulter un mécanicien JLG qualifié pour résoudre le problème.
99128	MASTER MODULE - INTERNAL ERROR	Il y a une erreur interne dans le Module Maître (variateur droit).	• Appuyer/retirer l'arrêt d'urgence bas. Consulter un mécanicien JLG qualifié pour résoudre le problème.
99129	MASTER MODULE - INTERNAL ERROR	Il y a une erreur interne dans le Module Maître (variateur droit).	• Appuyer/retirer l'arrêt d'urgence bas. Consulter un mécanicien JLG qualifié pour résoudre le problème.
99130	MASTER MODULE - INTERNAL ERROR	Il y a une erreur interne dans le Module Maître (variateur droit).	• Appuyer/retirer l'arrêt d'urgence bas. Consulter un mécanicien JLG qualifié pour résoudre le problème.
99131	MASTER MODULE - INTERNAL ERROR	Il y a une erreur interne dans le Module Maître (variateur droit).	• Appuyer/retirer l'arrêt d'urgence bas. Consulter un mécanicien JLG qualifié pour résoudre le problème.
99132	MASTER MODULE - INTERNAL ERROR	Il y a une erreur interne dans le Module Maître (variateur droit).	• Appuyer/retirer l'arrêt d'urgence bas. Consulter un mécanicien JLG qualifié pour résoudre le problème.

CODE	MESSAGE D'ANOMALIE	DESCRIPTION	VÉRIFICATION
99133	MASTER MODULE - INTERNAL ERROR	Il y a une erreur interne dans le Module Maître (variateur droit).	• Appuyer/retirer l'arrêt d'urgence bas. Consulter un mécanicien JLG qualifié pour résoudre le problème.

SECTION 6. JOURNAL D'INSPECTION ET D'ENTRETIEN

Type de machine: Numéro de série Machine:

Tableau 6-1. Journal d'Inspection et d'Entretien

Date	Commentaires

Tableau 6-1. Journal d'Inspection et d'Entretien

Date	Commentaires

Nom:

Signature:

31210318

An Oshkosh Corporation Company

Corporate Office
JLG Industries, Inc.
1 JLG Drive
McConnellsburg, PA 17233-9533 USA
(717) 485-5161 (Corporate)
(877) 554-5438 (Customer Support)
(717) 485-6417

Visit our website for JLG Worldwide Locations.
www.jlg.com